SUPER SKUB HYDRA

BRUGERVEJLEDNING
OG
RESERVEDELE

CE

1. Indholdsfortegnelse.

1. Indholdsfortegnelse. 2
2. Maskinbeskrivelse. 3
3. Sikkerhedsregler. 4
4. Funktions-vejledning. 5
5. Forholdsregler. 6
6. Kørselsvejledning. 7
7. Justering – før serie nr. 050503-00 8
7.1 Justering – efter serie nr. 050503-00 8
8. Vedligehold og eftersyn. 9
9. Sikkerhedseftersyn. 10
10. Reparation. 11
11. Bugsering. 11
12. Demontering. 11
13. Lydtryksniveau. 12
14. Vibrationsniveau. 12
15. EU-overensstemmelseserklæring. 13
16. Honda manual og reservedele. 14

2. Maskinbeskrivelse.

Denne vejledning beskriver fremgangsmåden for korrekt behandling, kørsel, service og vedligeholdelse af Deres motoriserede og hydrauliske TRILLEBØR.

Vejledningen sikrer maskines driftstilstand bedst mulig. EFTERLEVES VEJLEDNINGEN vil det være medvirkende til maksimal udnyttelse af arbejdsdagen og lang levetid på maskinen.

Motor:	Honda, GX 200SX, 6,5 HK Centrifugalkobling for koldstart Transmission, trinløs hydrostatisk frem - bak Kørehastighed, frem : 0-8 km/t Kørehastighed, bak: 0-3 km/t Se brugsanvisning for motor	
Tip:	Hydraulisk tip med 3-vejs manuel ventil Tipcylinder, dobbeltvirkende	
Tippelad:	400 liter	
Indhold:	700 kg	
Egenvægt:	295 kg	
Hjulstørrelse:	Trækhjul Gaffelhjul	LP 190 x 8 x 6 ply 4.00-4
Benzintank	3,6 liter Benzin	92 oktan blyfri
Hydrauliktank	15 liter	Handel 32
Mål:	B850xL2050xH1030	
Lydtryk:	$L_{pa,eq}$ = 88 dB(A) max. $L_{pa,eq}$ = 87 dB(A) simuleret drift.	
Vibrationer:	Vægtet arm-hånd niveau 5 m/s^2 max. Vægtet arm-hånd niveau 3 m/s^2 simuleret drift.	

3. Sikkerhedsregler.

A) MONTER ALTID SIKRINGSBESLAG for tipcylinder
før der arbejdes med motor og hydraulik

Sikringsbeslag

Monter sikrings-
beslag så det fikserer
tipcylinderen

B) STOP ALTID MOTOREN før der udføres nogen form for reparation eller service.

C) STOP MOTOREN og lad den stå i mindst 10 minutter før der påfyldes brændstof.

D) Anbring eller opbevar aldrig brændstof eller andre brandbare væsker ved eller i nærheden af motoren.

E) BERØR IKKE motoren eller udstødningen, når motoren er i gang

F) Anvend kun korrekt værktøj ved eventuel reparation eller justering

4. Funktions-vejledning.

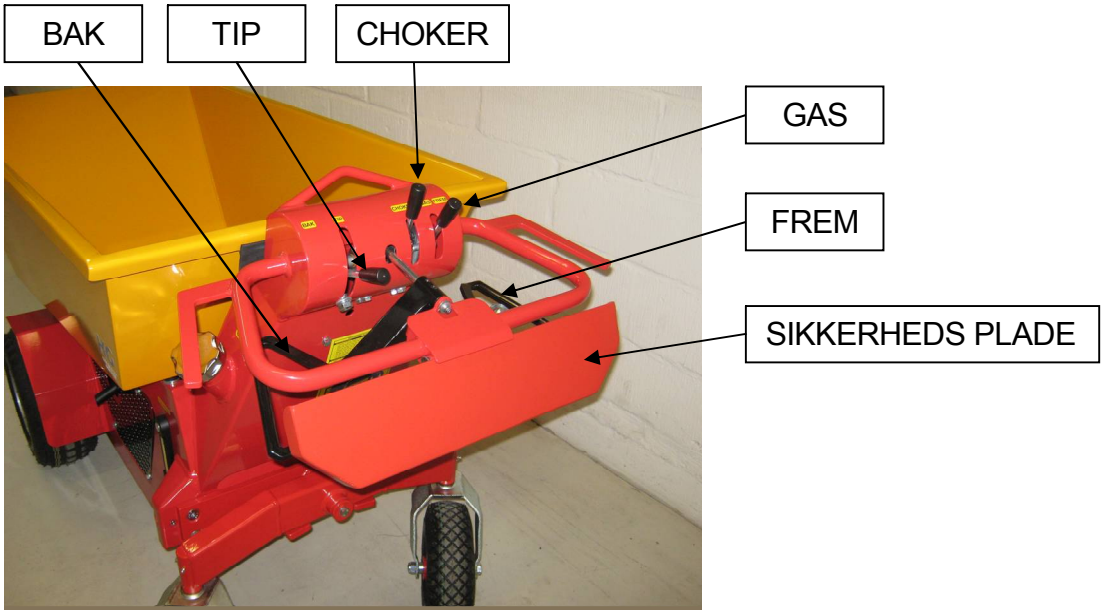

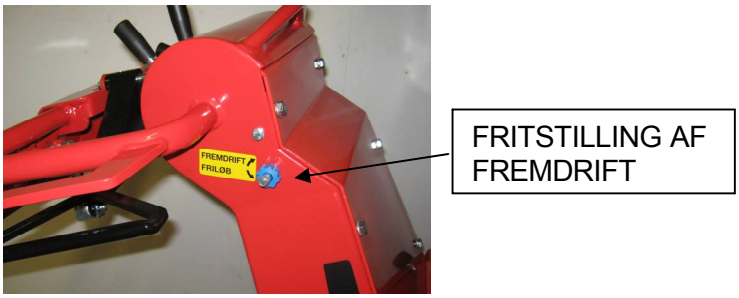

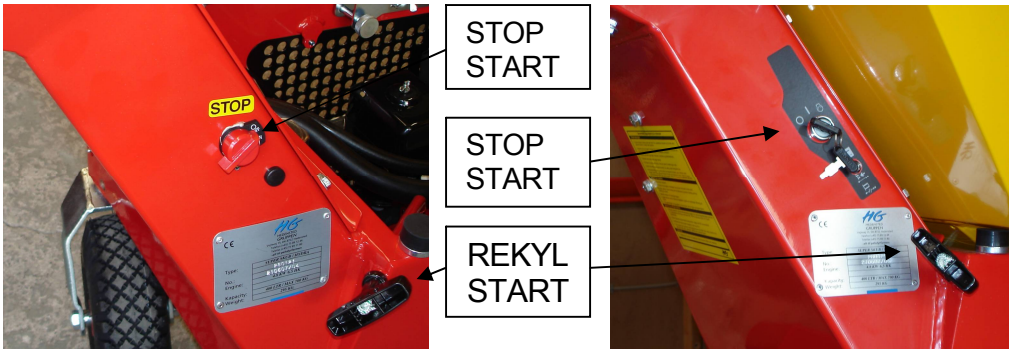

Med rekylstart

Med elstart

5. Forholdsregler.

A) Undersøg altid før start at oliestanden er korrekt på motoren.

B) Anvend altid den foreskrevne type motorolie.

C) Anvend altid rent brændstof.

Opbevar brændstoffet under forhold der ikke skaber kondensvand i dunke eller tromler.

D) Anvend benzin med OKTAN 92 eller højere (gerne blyfri)

E) Brug motorolie type SAE 10W-30.

F) Læs vedlagte MOTORVEJLEDNING inden DE starter maskinen op.

G) Maskinen bør ikke anvendes i rum uden ventilation og ved kørsel indendørs, skal der være effektiv udluftning efter de på stedets gældende regler og anvisninger.

H) MONTER ALTID SIKRINGSBESLAG for tipcylinder før der arbejdes med motor og hydraulik.

I) Ved kørsel baglæns skal føreren have særlig opmærksomhed på ujævnheder og genstande, som føreren kan falde over eller køre ind i.

J) STOP MOTOREN og lad den stå i mindst 10 minutter før der påfyldes brændstof.

K) Anbring eller opbevar aldrig brændstof eller andre brandbare væsker ved eller i nærheden af motoren

L) HG superskub må ikke anvendes til person eller dyr transport i nogen form.

M) Høreværn skal anvendes ved brug af maskinen.

6. Kørselsvejledning.

A) Maskinen startes ved at give choker, når motoren er kold, og derefter trække i håndtaget.

B) Hastigheden reguleres på fremdrifthåndtagene.

C) Maskinen kører frem ved at trække op i håndtaget i højre side af styret og standser ved at slippe grebet. Venstre håndtag er til bak.

D) Ladet tipper ved brug af håndtaget.

E) Motoren slukkes ved at trykke på stopknappen.

F) BEMÆRK: Slippes frem og bak håndtagene standser maskinen på stedet.

G) Kørsel på skråninger må ikke ske på langs af skråningen.

H) Aflæsning af frosset læs eller stærkt klæbende materialer som f. eks ler må ikke foretages ved tip, idet maskinen kan vælte.

I) Kørsel i blødt, løst og ujævnt underlag må ikke ske, da operatøren kan blive udsat for uhensigtsmæssige belastninger af kroppen når maskinen styres.

J) Operatøren skal være opmærksom på omkringværende personer således de ikke klemmes under ladet på denne sænkes.

K) Ved manuel bugsering skal trækhjulene fritstilles på drejeknappen ved maskinens højre side.

7. Justering – før serie nr. 050503-00

Hvis maskinen ikke standser, når håndtagene for frem/bak slippes, skal fejlen straks udbedres af en mekaniker.
Hvis maskinen ikke standser helt, men kører langsomt frem eller tilbage, når håndtagene for frem/bak slippes, skal hydrostaten straks justeres.

Hvis maskinen kører i fristilling, skal følgende justeres:

- Afmonter kabel med splitbolt (D).
- Juster på møtrikkerne A og B indtil maskinen står stille.
- Kabelgaffel (C) justeres og splitbolt (D) kan genmonteres.

JUSTERING AF HYDROSTAT

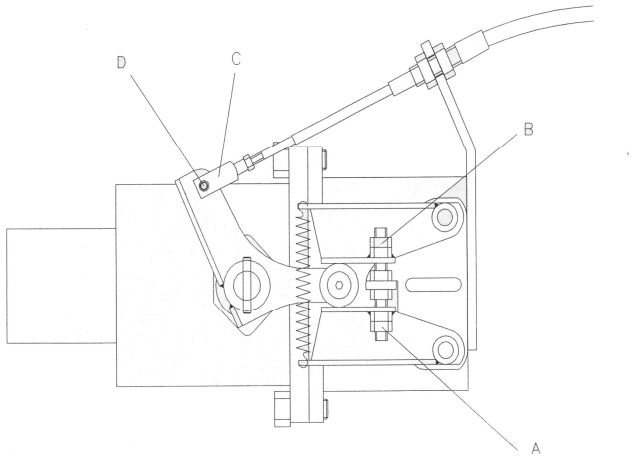

7.1 Justering – efter serie nr. 050503-00

Hvis maskinen kører i fristilling, skal følgende justeres:

- Løsne skrue (1)
- Juster kabelbeslag (2) til maskinen står stille
- Spænd skrue (1) igen

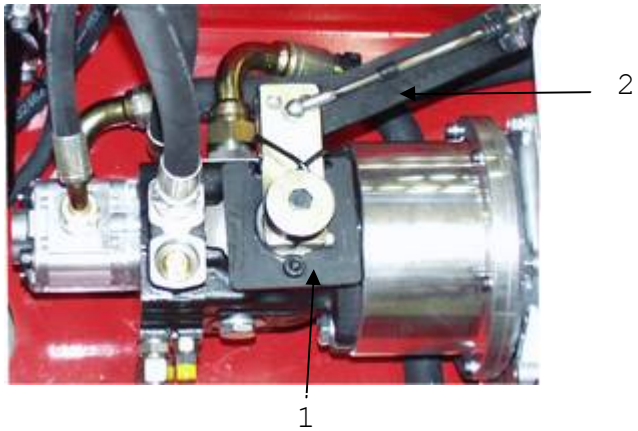

8. Vedligehold og eftersyn.

VIGTIGT!	Foretag aldrig vedligehold eller eftersyn af maskinen under drift.

DAGLIG	1) Kontrol af oliestanden på motoren.	
	2) Kontrol af luftfilter/skift filter	
	3) Vedr. punkt 1 og 2 se MOTORVEJLEDNING.	
	Check hydraulikoliestand. Ved hvid baggrund er der for lidt olie.	15 liter
	HUSK at sænke ladet efter brug.	
	Smørring af baghjul (smørenipler)	fedt
	Kontrol af sikkerhedspladens funktion.	
EFTER 20 TIMERS KØRSEL	Udskiftning af motorolie første gang	SAE 10W-30 0,6 liter
EFTER 50 TIMERS KØRSEL ÅRLIGT	Hydraulikfilter skiftes første gang efter 50 timer, derefter årligt. Desuden når indikatoren er i det røde område.	
EFTER 50 TIMERS KØRSEL ÅRLIGT/2000 TIMER	Hydraulikolie skiftes første gang efter 50 timer, derefter ved 2000 timer eller mindst én gang årligt.	Type: Handel 32 15 liter
FOR HVER 200 KØRETIMER	Rengøring og justering af tændrør bør foretages. SE IØVRINGT MOTORVEJLEDNING.	

9. Sikkerhedseftersyn.

For hver 3. måned skal der foretages et eftersyn på maskinen af en faglig kompetent person, med erfaring inden for maskiner, med kendskab til maskinens funktion og tekniske op bygning, samt brugsanvisning.

1. Kontrol af defekter eller mangler på maskinens sikkerhedsplade og fristiller ventil.

Kontrol af maskinens fristiller ventil.

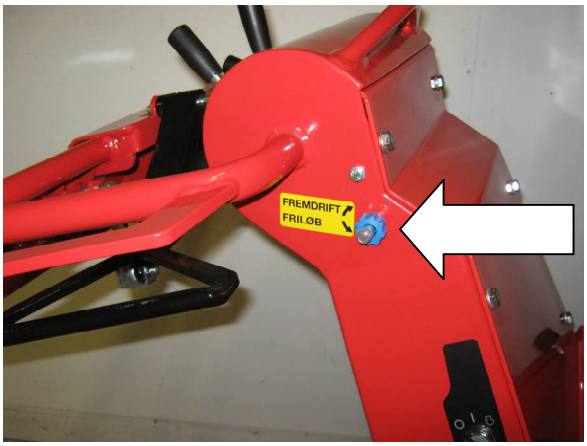

Når ventilen er sat i **Friløb** skal maskinen kunne bugseres frem og tilbage.

Når ventilen er sat i **Fremdrift** skal maskinens drift hjul ikke kunne rotere, og maskine skal stå fast.

Kontrollere at ventilknappen ikke er beskadiget.

Kontrol af sikkerhedsplade.

Kontroller at pladen ikke sidder fast, og er fuldt bevægelig.

Kontrollere at kugleledsforbindelsen aktivere frem funktionen ved tryk på sikkerhedspladen.

Kontroller rørstifter, bolte og møtrikker der holder akslerne og forbindelser for skader.

2. Kontrollere at maskine ikke kryber (Hvis maskinen ikke standser, når håndtagene for frem/bak slippes) hvis den gør, skal hydrostaten straks justeres som vist på side 8.

3. Kontroller at alle dæk er pumpet til maks. tryk som anvist på dækket, og at de styrende hjul roterer let og ubesværligt.

10. Reparation.

Egentlig reparationsarbejde og ændring på maskinen bør udføres af Hedensted Gruppen.

VIGTIGT! Reparer aldrig maskinen uden at montere sikringsarmen

STOP ALTID MOTOREN før der udføres nogen form for reparation eller service.

Reparer aldrig maskinen, mens den er i drift.

BERØR IKKE motoren eller udstødningen, når motoren er i gang

11. Bugsering.

For maskinen kan bugseres uden startet motor, skal fritstiller knappen på højre side aktiveres. De trækkende hjul frikobles og maskinen kan flyttes.

Ved løft af maskinen skal de 3 anhugningspunkter lokaliseret i front og på instrumentpanelet anvendes. Anhugning skal være udført med tilstrækkelig stabilitet og sådan at afhægtning ikke kan ske.
Løft af maskinen må KUN ske med tomt lad.

Under transport skal maskinen fastgøres på lad eller i lastrum efter gældende forskrifter.

12. Demontering.

Udføres af Hedensted Gruppen efter aftale.
Når maskinen om mange årtier er slidt op, bør det demonteres på en miljørigtig måde. Efter demontage sorteres maskinen i de forskellige materialedele. Det vil sige stål sorteres for sig, gummipakninger for sig osv. Til slut sorteres alle enkeltdele i de forskellige materialekategorier, hvorefter de afleveres til bortskaffelse efter denne tids regler.

13. Lydtryksniveau.

Det højeste energiækvivalente lydtryksniveau på operatørpladsen er ifølge ISO 6396 målt ved tip med tom kasse og maksimal omdrejninger.

$$L_{pa,eq} = 88 \text{ dB(A)}.$$

Ved simuleret driftforhold kombineret mellem kørsel og tip er det højeste energiækvivalente lydtryksniveau på operatørpladsen ifølge ISO 6396 målt til

$$L_{pa,eq} = 87 \text{ dB(A)}.$$

Usikkerheden ved ovenstående målinger er ±2dB.

14. Vibrationsniveau.

Det maksimale vægtede arm-hånd vibrationsniveau på operatørpladsen er ifølge ISO 1032 målt ved tip med tom kasse og maksimal omdrejninger.

$$a_{hv} = 5{,}0 \text{ m/s}^2.$$

Ved simuleret driftforhold kombineret mellem kørsel og tip er det maksimale vægtede arm-hånd vibrationsniveau på operatørpladsen ifølge ISO 1032 målt til

$$a_{hv} = 3{,}0 \text{ m/s}^2.$$

Usikkerheden ved ovenstående målinger er ±25%.

15. EU-overensstemmelseserklæring.

Hedensted Gruppen A/S
Vejlevej 15,
8722 Hedensted
Tlf. (+45) 75 89 12 44
Fax (+45) 75 89 11 80
www. Hedensted-gruppen.dk

- : erklærer hermed at:

Super Skub model HYDRA med rekylstart
Typenummer 280121

Super Skub model HYDRA med elstart
Typenummer 280125

- er I overensstemmelse med:

Maskindirektivet 2006/42/EF
EMC – direktivet 2004/108/EF
Direktivet om maskiner til udendørs brug – 2000/14/EF

01. Maj 2012

Jens Jørgen Madsen
Direktør

HONDA

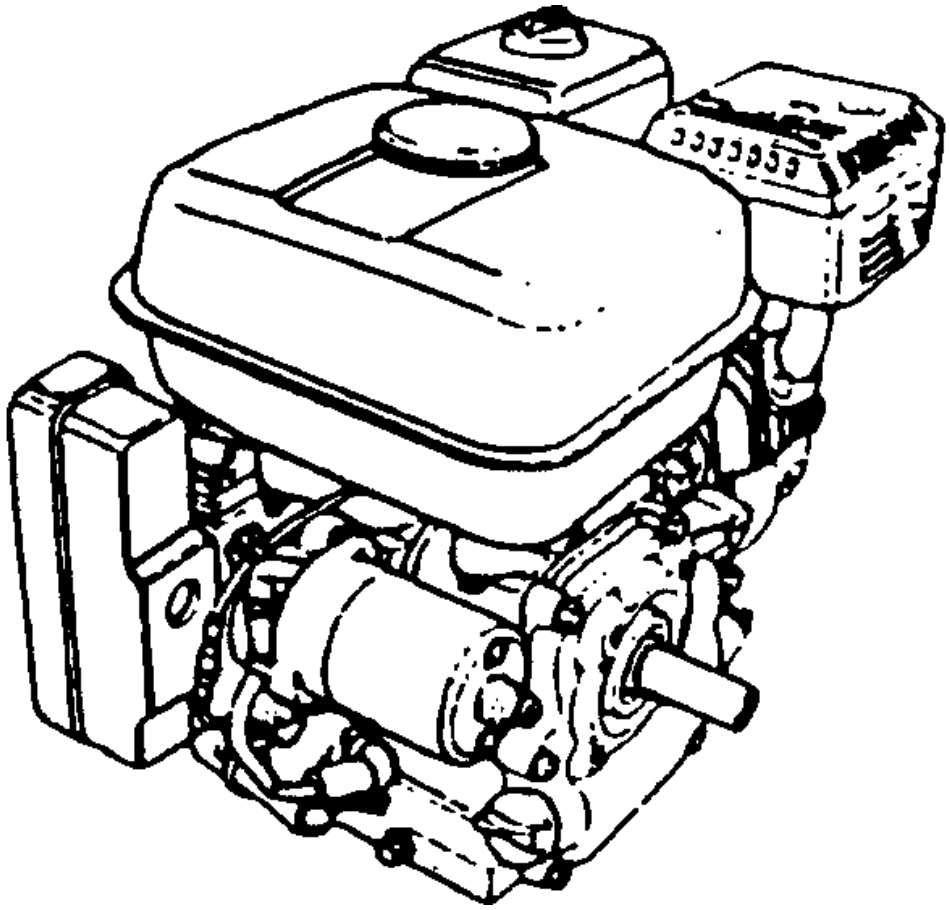

BETJENINGSVEJLEDNING

Honda Benzinmotorer

GX120 – GX160 – GX200

Tak fordi De valgte en Honda benzinmotor.
Denne betjeningsvejledning omhandler brugen og vedligeholdelsen af Honda benzinmotor GX120 – GX160 – GX200.

Alle oplysninger i denne bog er baseret på de produktinformationer, der forelå på tidspunktet for trykningen.

Honda Motor Co. Ltd. forbeholder sig ret til ændringer uden varsel og uden forpligtelser.
Ingen del af denne betjeningsvejledning må gengives uden skriftlig tilladelse.

Denne betjeningsvejledning bør betragtes, som en del af motoren og bør følge denne ved salg.

Læs denne betjeningsvejledning grundigt. Læg specielt mærke til oplysninger der følger disse overskrifter;

ADVARSEL:
- **Stor risiko for personskade eller dødsfald, hvis instruktionen ikke følges.**

BEMÆRK:
- Mulighed for personskade eller skader på maskinen, hvis instruktionen ikke følges.

NOTE:
- Indikerer at udstyr og egendele kan beskadiges, hvis instruktionen ikke følges.

OBS:
- Nyttige informationer.

Hvis der opstår problemer eller De har spørgsmål vedrørende motoren, bedes De kontakte Deres autoriserede Honda forhandler.

ADVARSEL:
- **Honda's motor er udformet med henblik på sikker og pålidelig drift, når den bruges i henhold til vejledningen og til formålet. Læs og forstå denne betjeningsvejledning, inden motoren tages i brug. Undladelse kan resultere i personskader eller skader på motoren.**

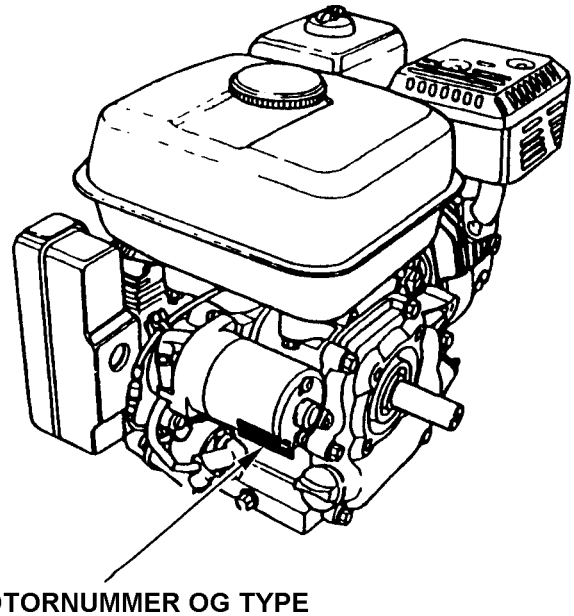

MOTORNUMMER OG TYPE

1. ALMINDELIGE SIKKERHEDSREGLER

ADVARSEL: FOR AT SIKRE RISIKOFRI DRIFT –

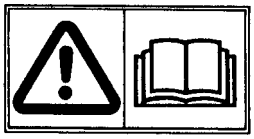

- **Honda's motorer er udformet med henblik på sikker og pålidelig drift, når de bruges i henhold til vejledningen og til formålet. Læs og forstå betjeningsvejledningen, inden motoren tages i brug. Undladelse kan resultere i personskader og skader på motoren.**

- **Udfør altid "Forberedelser inden start" (se side 7), inden motoren startes. De kan derved undgå eventuelle beskadigelser af motoren.**

- **For at mindske risikoen for brand, sørg for god ventilation, placer motoren mindst 1 mtr. fra bygninger og andet udstyr under drift. Undlad at stille brandbare genstande tæt opad motoren.**

- **Børn og kæledyr bør holdes væk fra motoren, når den er i drift, der er mulighed for personskader fra de varme motordele og fra de roterende dele, som motoren trækker.**

- **Lær hvordan De hurtigt stopper motoren, og forstå brugen af alle betjeningsgreb. Giv aldrig nogen lov til at bruge motoren uden instruktion.**

- **Undlad at anbringe brandbare genstande, som benzin, tændstikker m.v. tæt ved motoren, når den er i drift.**

- **Påfyld altid benzin på et sted med god ventilation og altid med motoren stoppet. Benzin er meget brandfarlig og kan under særlige omstændigheder eksplodere.**

- **Undgå at overfylde benzintanken. Der bør ikke være benzin i påfyldningsstudsen. Kontroller, at tankdækslet er korrekt monteret efter påfyldningen.**

- **Hvis der spildes benzin, skal området være helt tørt og benzindampe skal være væk, inden motoren startes.**

- **Undgå rygning, brug af åben ild og gnister på stedet, hvor motoren bliver fyldt op og hvor benzinen opbevares.**

- **Udstødningsgas indeholder giftig kulilte. Undgå indånding af udstødningsgas. Lad aldrig motoren køre i lukkede rum.**

- **Placer under drift motoren på en plan, vandret overflade. Undgå at vippe motoren mere end 20° fra vandret. Drift i større gradtal kan resultere i spild af benzin.**

ADVARSEL: FOR AT SIKRE RISIKOFRI DRIFT –

- **Undlad at placere brandbare genstande på motoren, når den er i drift, da det vil udgøre en risiko for brand.**

- **Gnistfanger findes, som ekstra udstyr til denne motor. Det er i visse områder forbudt at anvende motoren uden en gnistfanger. Kontroller gældende lovgivning, inden motoren tages i brug.**

- **Lydpotten bliver under drift meget varm og forbliver varm et stykke tid efter, at motoren er stoppet. Pas på ikke at berøre lydpotten, mens den er varm. For at undgå forbrændinger og for at mindske brandfaren, lad altid motoren køle af, inden den transporteres eller stilles til opbevaring.**

PLACERING AF SIKKERHEDSMÆRKAT

Denne mærkat advarer Dem imod en potentiel risiko, der kan forvolde alvorlige beskadigelser. Læs betjeningsvejledningen grundigt.

Hvis mærkaten falder af eller bliver svær at læse, kontakt Deres autoriserede Honda forhandler for udskiftning.

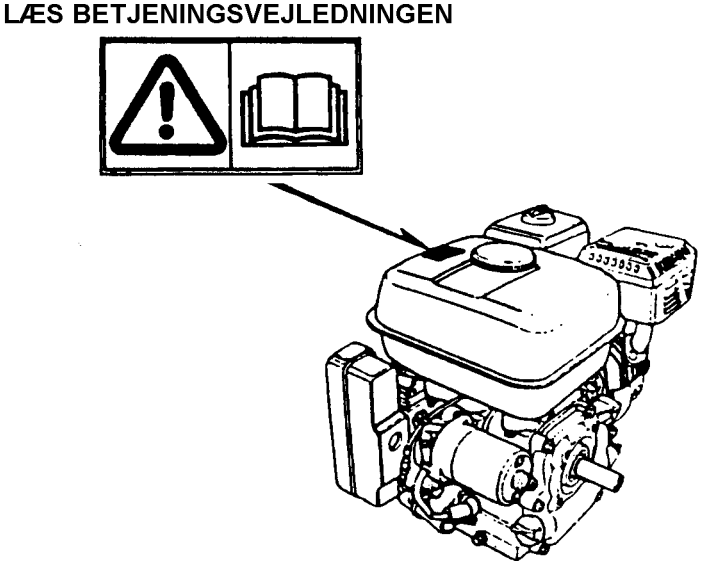

2. TILSLUTNING AF BATTERI (modeller med 12 volt elstart)

Anvend et 12 Volt batteri på mindst 18 amperetimer.

Tilslut det positive kabel (+) til startrelæet, som vist.

Tilslut det negative kabel (-) til motorblokken, en bolt i rammen eller et andet sted med god stelforbindelse.

Kontroller kabelforbindelserne for at sikre, at kablerne er spændt fast og fri for syredannelser (ir). Fjern enhver form for syredannelse (ir), og smør polerne og kabelenderne med syrefri fedt.

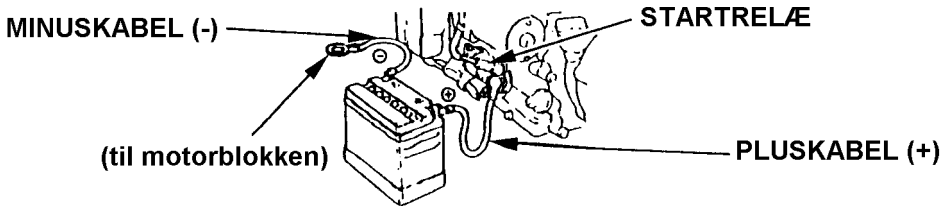

ADVARSEL:

- **Batterier afgiver eksplosive gasarter, undgå gnister og åben ild. Sørg for god ventilation under opladning i lukkede rum.**
- **Batterisyre indeholder ætsende svovlsyre. Ved kontakt med huden, øjnene og tøjet, kan svovlsyren forårsage brandsår. Bær beskyttende tøj og ansigtsskærm.**
  - **Hvis De får svovlsyre på huden, skyl med vand.**
  - **Hvis De får svovlsyre i øjnene, skyl grundigt med varmt vand i mindst 15 minutter og tilkald straks læge.**
- **Svovlsyre er giftig.**
  - **Hvis svovlsyren synkes: Drik meget vand eller mælk. Derefter mere mælk, sammenpisket med æg eller vegetabilsk olie og tilkald straks læge.**
- **OPBEVARES UTILGÆNGELIGT FOR BØRN.**

OBS:

- Anvend kun destilleret vand til batteriet. Vand fra vandhanen vil forkorte batteriets levetid.
- Påfyld aldrig vand over max. niveau, det kan resultere i, at syren løber over og ætser motoren og dele i nærheden. Vask omgående spildt syre væk.
- Pas på ikke at montere batterikablerne omvendt, det vil kortslutte ladesystemet og få sikringen til at afbryde.

1. MOTOROLIE

BEMÆRK:
- Drift med motoren uden tilstrækkelig olie på, kan resultere i alvorlige skader på motoren.
- Kontroller kun motorolien med motoren stoppet på en plan, vandret flade.

1. Skru olieprop/pinden ud og tør oliepinden af.
2. Sæt oliepinden ned i påfyldningshullet, men undlad at skrue den i.
3. Hvis olieniveauet er lavt, fyldes op til kanten af oliepåfyldningshullet med den anbefalede olie.

Anvend Honda 4-takt motorolie eller en tilsvarende førsteklasses motorolie, der svarer til kravene for API klassifikationen SG eller SF. Motorolier klassificeret som SG eller SF har dette angivet på dunken.
SAE 10W - 30 kan anbefales til brug ved de fleste temperaturer. Andres viskositeters egnethed er vist i forhold til temperaturen på skemaet.

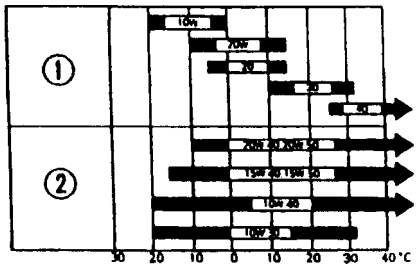

TEMPERATUR

① **ENKEL VISKOSITET**
② **MULTI VISKOSITET**

BEMÆRK:
- Brug af ikke selvrensende og 2-takt motorolie vil forkorte motoren levetid.

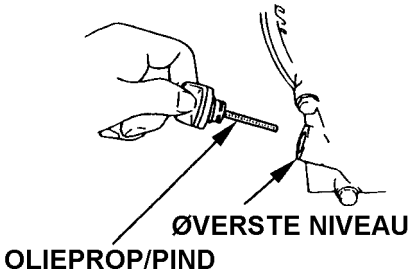

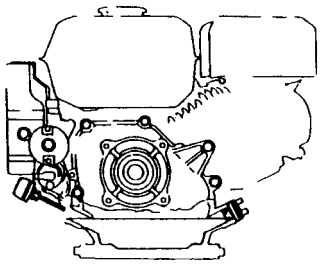

2. REDUKTIONSGEAROLIE (kun modeller m/reduktionsgear)

Kontroller oliestanden i reduktionsgearet.
Påfyld SG eller SF motorolie, om nødvendigt.

<1/2 REDUKTION MED CENTRIFUGALKOBLING>

1. Skru olieprop/pinden ud og tør pinden ren.
2. Kontroller olieniveauet ved at sætte oliepinden i påfyldningshullet uden at skrue den i.
3. Hvis niveauet er lavt, fyldes op til max. mærket på oliepinden med den samme olie, som på motoren (se side 7 for anbefalet motorolie).

OLIE INDHOLD: 0,50 ltr.

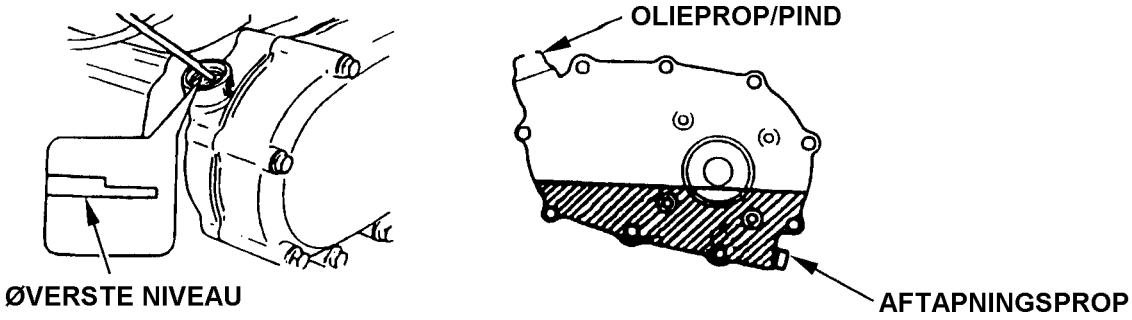

<1/6 REDUKTION >

1. Skru niveauproppen ud.
2. Kontroller olieniveauet, der skal være olie op i gevindet af niveauhullet. Hvis niveauet er lavt, fyldes op indtil olien begynder at løbe ud af niveauhullet. Anvend samme motorolie, som på selve motoren (se side 7 for anbefalet motorolie).
3. Monter niveau- og oliepåfyldningsproppen og spænd dem fast.

OLIE INDHOLD: 0,15 ltr.

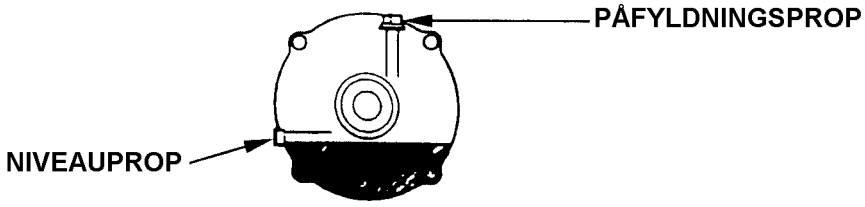

3. LUFTFILTER

BEMÆRK:

- Lad aldrig motoren køre uden luftfilter. Det vil forårsage kraftig slitage på motoren.

<DOBBELT TØRLUFTFILTER>

1. Kontroller at filterelementet er rent og fejlfrit.
2. Rens eller udskift filterelementet om nødvendigt (se side 22).

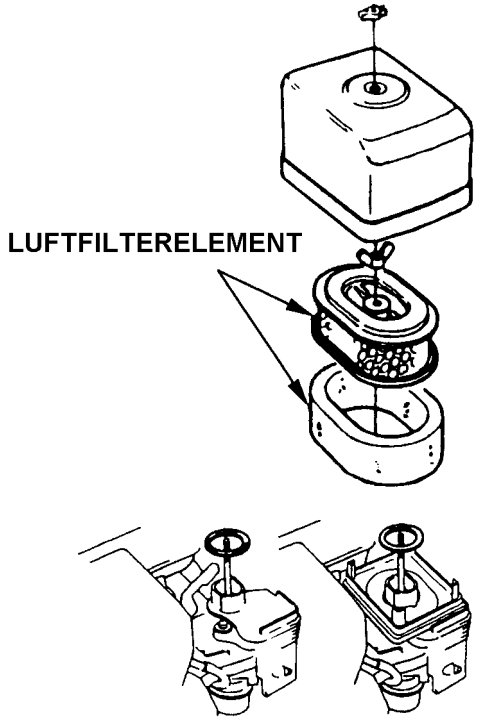

<CYKLONFILTER>

1. Kontroller luftfiltret for snavs og urenheder på elementet.
2. Kontroller cyklonhuset for opsamling af urenheder, rengør det, om nødvendigt (se side 23).

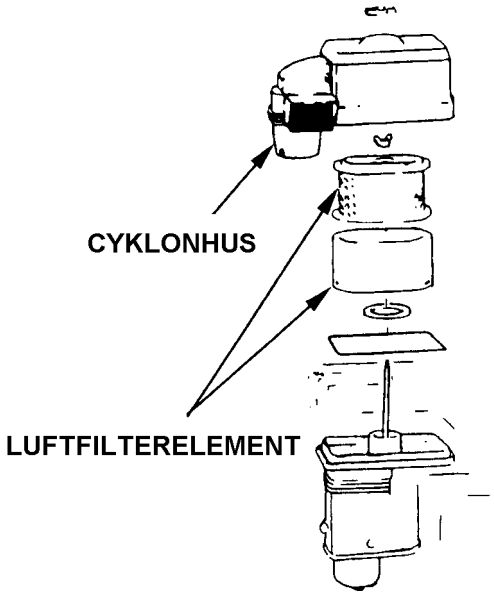

<ENKELT TØRLUFTFILTER>

1. Kontroller at luftfilterelementet er rent og fejlfrit (se side 24).

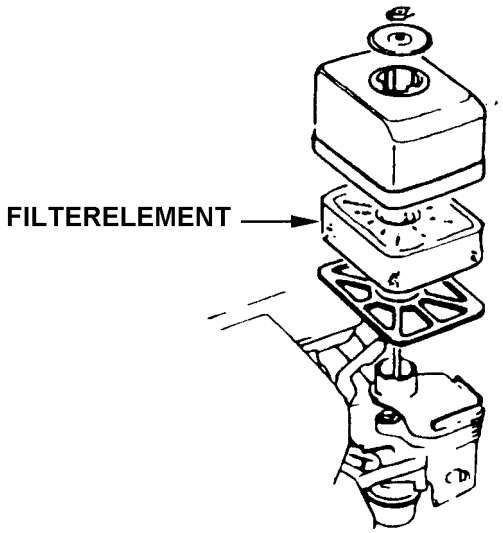

<OLIEBADSLUFTFILTER>

1. Kontroller at skumelementet i luftfiltret er rent og fejlfrit. Rens eller udskift det om nødvendigt (se side 24).
2. Kontroller oliens niveau og tilstand.

BEMÆRK:

- Lad aldrig motoren køre uden luftfilter. Det vil forårsage kraftig slitage på motoren.

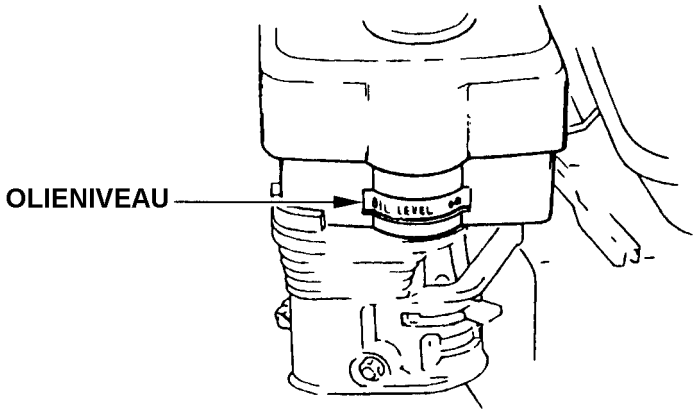

4. BENZIN

Anvend frisk, ren blyfri automobilbenzin oktan 92, (blyfri benzin anbefales, da det vil minimere dannelsen af koks i forbrændingskammeret).

Brug aldrig olieblandet eller uren benzin. Undgå snavs, støv og vand i benzintanken.

ADVARSEL:

- **Benzin er meget brandfarlig og kan eksplodere under særlige forhold.**
- **Påfyld kun benzin med motoren stoppet og på et sted med god ventilation. Rygning og brug af åben ild skal undgås, hvor motoren bliver fyldt op, og hvor benzinen opbevares.**
- **Undgå overfyldning af benzintanken (der bør ikke være benzin i påfyldningsstudsen). Kontroller, at tankdækslet er korrekt monteret efter påfyldningen.**
- **Pas på ikke at spilde benzin. Benzindampe og spildt benzin kan bryde i brand. Hvis der spildes benzin, skal området være helt tørt, inden motoren startes.**
- **Undgå gentagen og længere tids kontakt med benzin og undgå indånding af benzindampe.**
  OPBEVARES UTILGÆNGELIGT FOR BØRN.

TANKINDHOLD:	**GX120**	**2,5 ltr.**
	GX160	**3,6 ltr.**
	GX200	**3,6 ltr.**

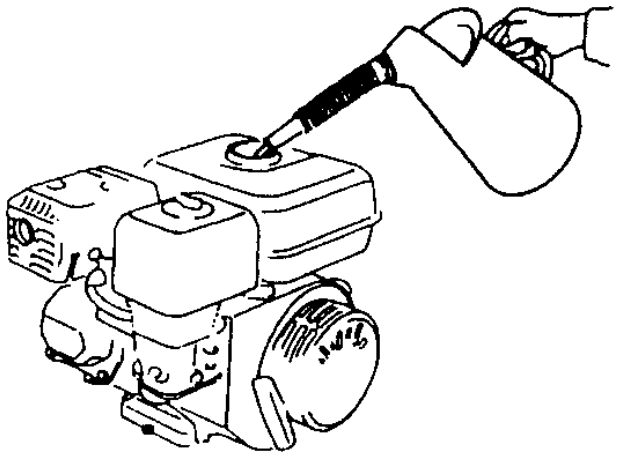

BENZIN INDEHOLDENDE KARBURATORSPRIT

Hvis De beslutter at anvende benzin, der indeholder sprit, skal De forvisse Dem, om at oktantallet for alkoholen er mindst lige så højt, som det er foreskrevet af Honda. Der findes to typer karburatorsprit, ætylalkohol og metanol. Anvend aldrig benzin, der indeholder mere end 10% ætylalkohol. Anvend aldrig en benzin/spritblanding, der ikke samtidigt indeholder korrosionsdæmpende tilsætningsstoffer. Anvend aldrig benzin, der indeholder mere end 5% metanol, selvom det indeholder korrosionsdæmpende tilsætningsstof.

OBS:

- Beskadigelser i benzinsystemet eller problemer med motorens trækkraft, der skyldes brug af benzin med sprit, er ikke dækket af garantien. Honda kan ikke anbefale anvendelse af benzin indeholdende sprit, da virkningen af dette ikke er fuldt ud belyst endnu.
- Inden køb af benzin fra en tankstation, De ikke er kendt med, bør De forsøge at finde ud af, om benzinen indeholder sprit, og hvis den indeholder sprit, da hvilken art og mængde. Hvis De under drift med benzin indeholdende sprit, eller benzin, der muligvis indeholder sprit, bemærker nogen uregelmæssigheder, skift straks til benzin der ikke indeholder sprit.

1. Åben benzinhanen.

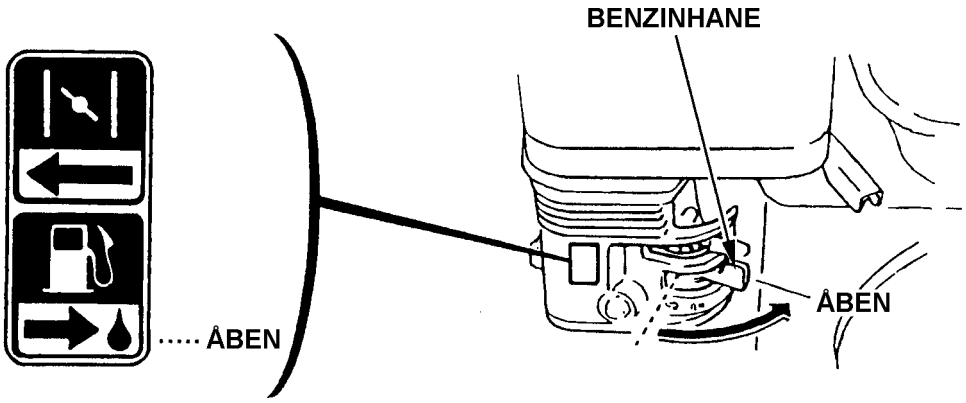

2. Luk chokeren.

OBS:

- Anvend ikke chokeren, hvis motoren er varm eller temperaturen er høj.

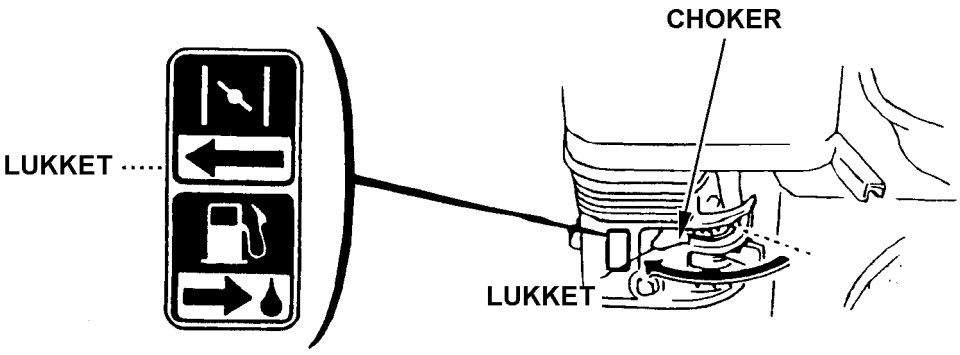

3. Skub gasreguleringen helt til venstre over på tomgang.

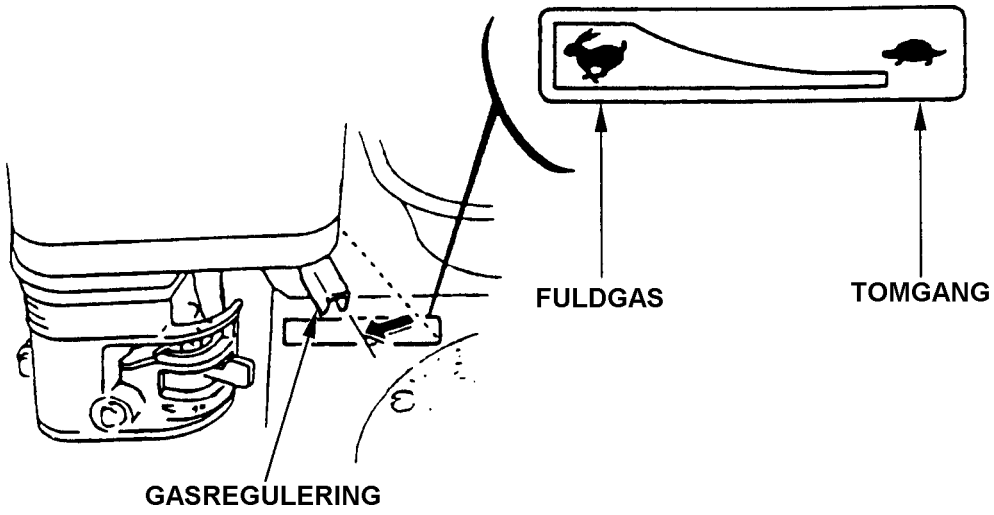

4. Start motoren:

- Med rekylstarteren:
  Drej tændingskontakten over i kørestilling.

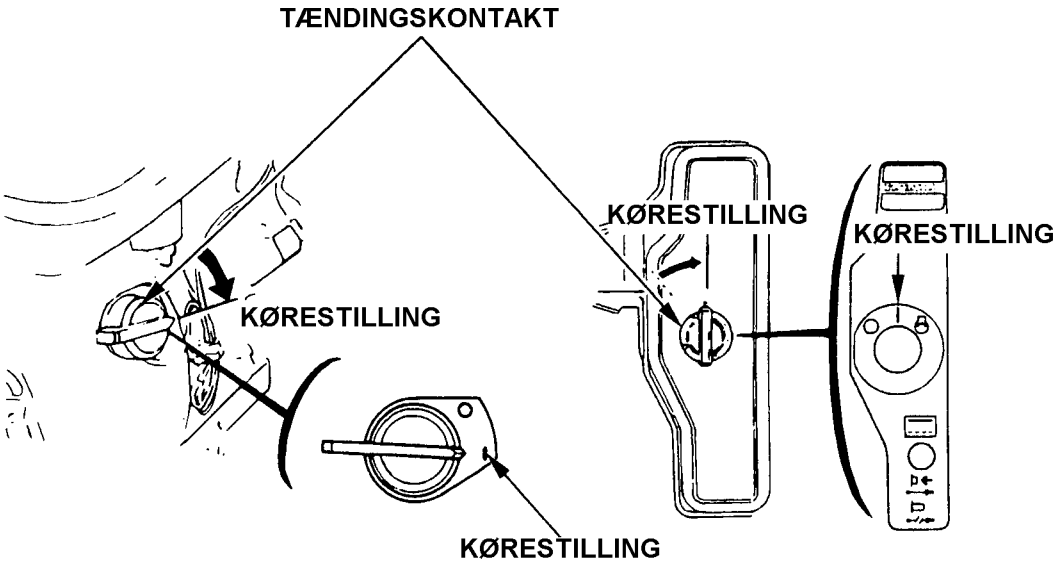

Træk i håndtaget til rekylstarteren, indtil De mærker modstand og træk derefter hurtigt til.

BEMÆRK:

- Undgå at håndtaget til rekylstarteren farer tilbage. Før det langsomt tilbage med hånden, for at undgå skader på rekylstarteren.

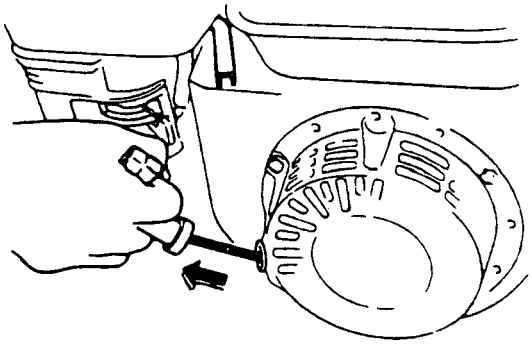

- Med 12 volt elstart:
  Drej tændingsnøglen over på start, og hold den der til motoren starter.

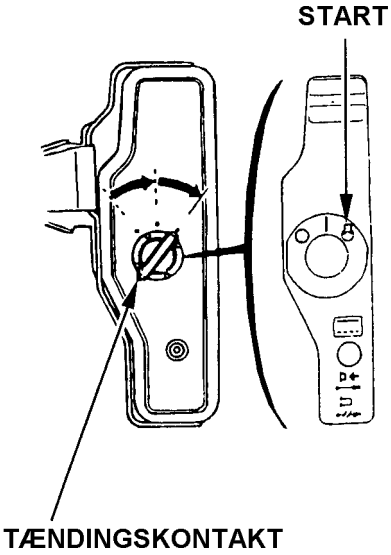

OBS:

- Lad ikke startmotoren køre mere end 5 sekunder. Hvis motoren ikke starter, slip tændingsnøglen, og vent mindst 10 sekunder inden der gøres et nyt forsøg.

Når motoren starter, lad tændingsnøglen dreje tilbage til kørestillingen.

- **ANVENDELSE AF MOTOREN I STOR HØJDE**

Ved anvendelse af motoren i stor højde, vil benzin/luftblandingen blive alt for fed. Ydelsen fra motoren vil mindskes og benzinforbruget vil øges.

Anvendelse i stor højde kan tillades, når der monteres en mindre hoveddyse, og blandeskruen justeres. Hvis De altid skal anvende motoren i højder over 1.830 mtr. over havets overflade, bør Deres autoriserede Honda forhandler udføre denne modifikation.

Selv med korrekt karburatorindstilling vil motorens ydelse mindskes med ca. 3,5% for hver 305 mtr. højden øges. Ydelsen vil dog være større end uden eventuel modifikation.

BEMÆRK:

- Drift med motoren i lavere højde end hvad den er indstillet til, vil resultere i mindsket ydelse, overophedning og eventuelt kraftige skader på motoren, grundet en for mager benzin/luftblanding.

1. Efterhånden, som motoren varmer, op skubbes chokeren over i åben stilling.

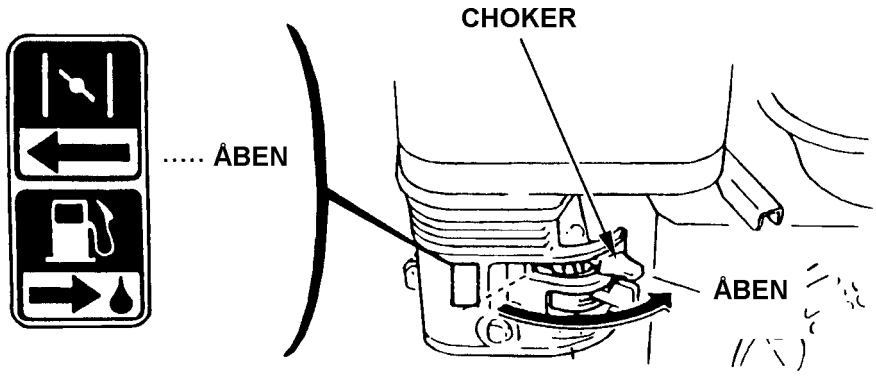

2. Indstil gasreguleringen til den ønskede hastighed.

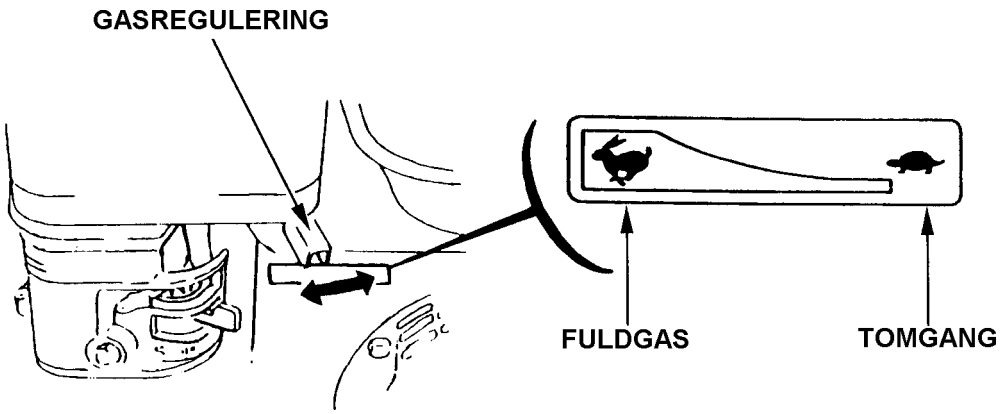

OLIEALARM (kun modeller m/oliealarm)

Oliealarmen er påbygget til forebyggelse af skader på motoren, hvis denne skulle køre med for lidt olie på. Inden niveauet på motorolien falder under min., vil oliealarmen automatisk stoppe motoren (tændingskontakten vedbliver at være i kørestilling).

OBS:

- Hvis oliealarmen har stoppet motoren, og motoren derefter ikke vil starte, kontrolleres oliestanden (se side 7), inden fejlfinding for andre fejl.

SIKRING (kun modeller m/12 volt elstart)

Sikringen beskytter motorens ladekredsløb. Ved en kortslutning eller hvis akkumulatoren bliver polvendt, vil sikringen afbryde.

Den grønne prik i sikringen bliver synlig, hvis sikringen er sprunget ud og afbrudt. Hvis dette sker, find og ret fejlen, inden sikringen atter aktiveres.

Tryk på sikringen for at aktivere denne.

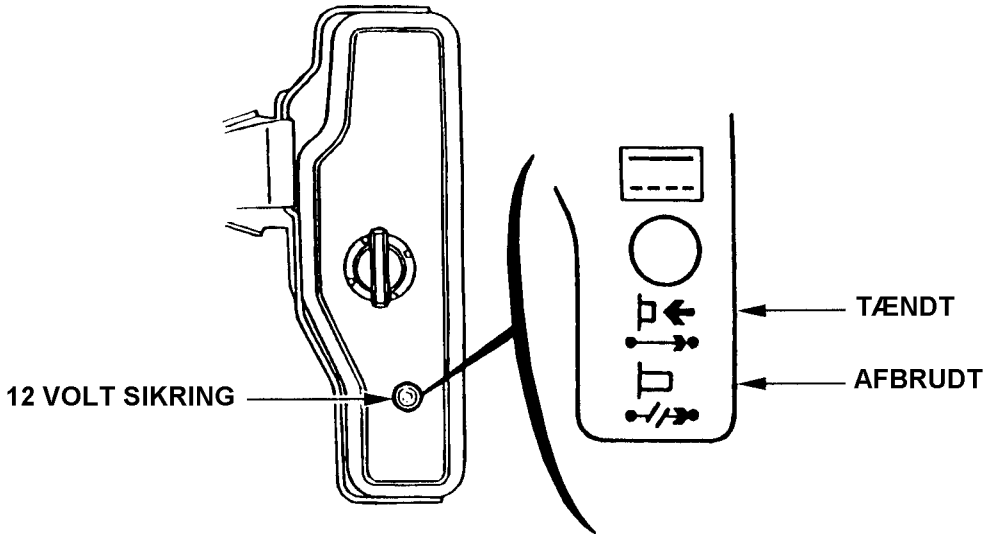

For at stoppe motoren i et nødstilfælde, drej tændingskontakten over på stop. Ved normal drift, følg nedenstående procedure:

1. Skub gasreguleringen helt til højre over på tomgang.

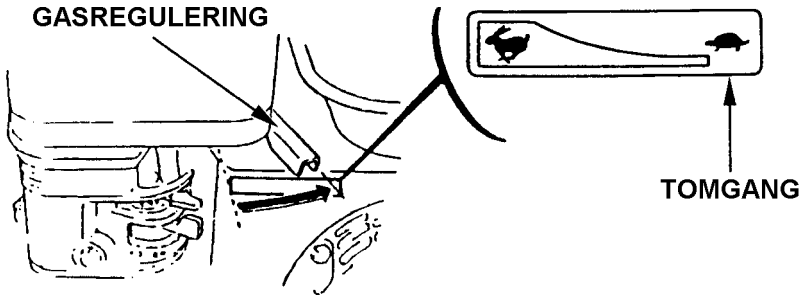

2. Drej tændingskontakten over på stop.

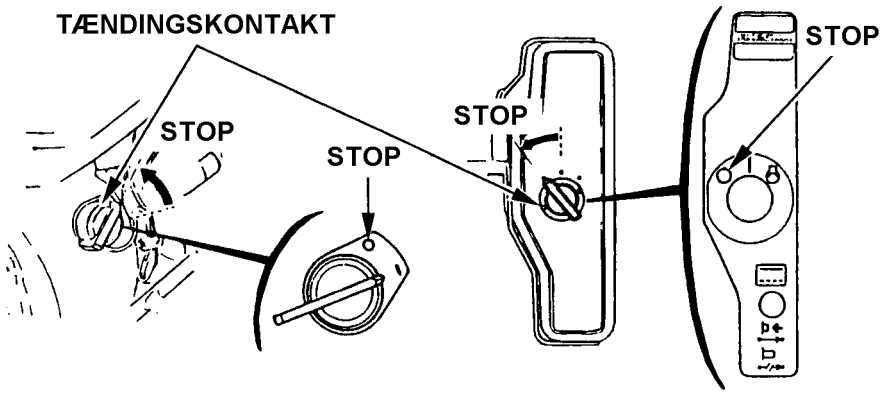

3. Luk benzinhanen.

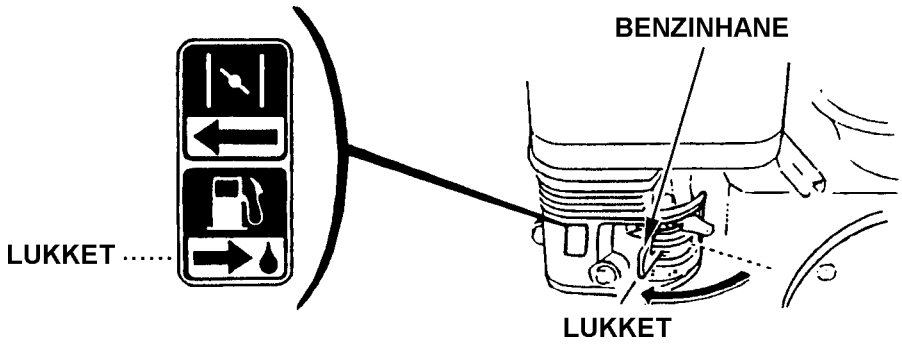

7. VEDLIGEHOLDELSE

ADVARSEL:

- **Stop motoren, før nogen form for vedligeholdelse udføres.**
- **For at undgå uventet start af motoren, drej tændingskontakten over på stop og tag tændrørshætten af.**
- **Motoren bør have udført service af Deres autoriserede Honda forhandler, medmindre De har det rigtige værktøj, service data og den nødvendige mekaniske kunnen.**

BEMÆRK:

- Anvend kun originale Honda reservedele til vedligeholdelse og reparation. Brug af ikke originale reservedele kan beskadige motoren.

Periodiske eftersyn og justeringer af Honda motoren er vigtige, hvis den maksimale ydelse fra motoren skal bibeholdes. Regelmæssig vedligeholdelse vil ligeledes sikre motoren en lang levetid. Nødvendige serviceintervaller og vedligeholdelseskrav er beskrevet nederst på siden.

Serviceskema

Hyppighed Regelmæssig vedligeholdelse udføres ved hver angiven måned eller driftstime afhængig af, hvad der kommer først.		Daglig	Efter første måned eller 20 timer	Hver 3. måned eller hver 50 timer	Hver 6. måned eller hver 100 timer	Hvert år eller 300 timer
Motorolie	Kontrol	●				
	Skift		●		●	
Reduktionsgearolie (visse modeller)	Kontrol	●				
	Skift		●			●
Luftfilter	Kontrol	●				
	Rengør			● (1)		
Slamglas	Rengør				●	
Tændrør	Kontrol/rengør				●	
Gnistfanger (ekstra udstyr	Rengør				●	
Ventilspillerum	Kontrol/justér					● (2)
Benzintank og filter	Rengør					● (2)
Benzinslange	Kontrol (udskift om nødvendigt)	Hvert 2. år (2)				

OBS:

(1) Renses oftere ved brug under støvede forhold.

(2) Disse punkter bør foretages af Deres autoriserede Honda forhandler, medmindre De har det rigtige værktøj og mekanisk kunnen. Se Honda's værkstedshåndbog.

1. OLIESKIFT

Olieaftapning bør foretages, mens motoren stadig er varm, for at sikre hurtig og fuldstændig tømning.

1. Skru olieprop/pinden og aftapningsproppen ud og aftap motorolien.
2. Efter aftapningen monter atter aftapningsproppen.
3. Påfyld med den anbefalede motorolie (se side 7), og kontroller olieniveauet.
4. Monter olieprop/pinden.

OLIE INDHOLD:

MOTOR:	**0,60 ltr.**
1/2 REDUKTIONSGEAR:	**0,50 ltr.**
1/6 REDUKTIONSGEAR:	**0,15 ltr.**

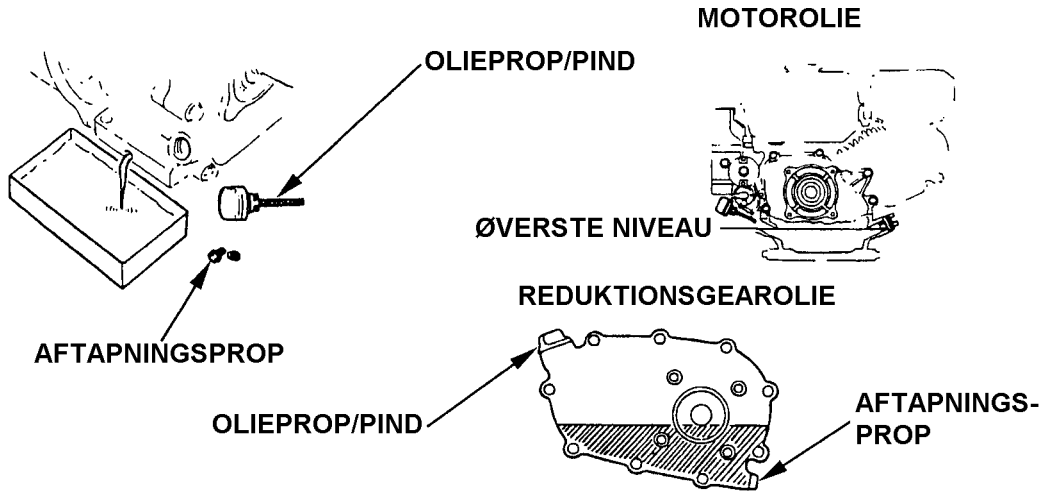

BEMÆRK:

- Brugt motorolie kan resultere i hudkræft, hvis huden ofte er i kontakt med olien i længere tid. Trods alt er det meget lidt sandsynligt, medmindre De omgås motorolie dagligt, alligevel bør De vaske hænder med vand og sæbe, så hurtigt som muligt efter at have været i kontakt med motorolien.

OBS:

- Skil Dem af med den brugte motorolie på en miljømæssig forsvarlig måde. De kan eventuelt hælde motorolien tilbage i en beholder, der kan lukkes, og aflevere den hos Deres lokale benzinforhandler. Undlad at smide beholderen væk sammen med Deres almindelige affald eller at hælde olien ud på jorden.

2. VEDLIGEHOLDELSE AF LUFTFILTER

Et snavset luftfilter vil hindre luften i at komme ind i karburatoren. For at modvirke karburatorfejl, rens luftfiltret jævnligt. Rens filtret oftere, hvis motoren bruges i meget støvede områder.

ADVARSEL:

- **Anvend aldrig benzin eller en brandfarlig rensevæske til rengøring af skumfiltret. Det kan resultere i eksplosion.**

BEMÆRK:

- Lad aldrig motoren køre uden luftfilter. Det vil forårsage kraftig slitage på motoren fra urenheder, der suges ind i motoren.

1. Åben clipsen og tag luftfilterdækslet af. Tag luftfiltret ud og tag skumfiltret af. Kontroller omhyggeligt begge filtre for huller og revner og udskift om nødvendigt.

<DOBBELT TØRLUFTFILTER>

1. Skru fløjmøtrikken af og løft luftfilter-dækslet af. Fjern luftfiltret og skil det ad. Kontroller elementerne for huller og revner, udskift dem, hvis de er beska-digede.
2. Skumelementet: Vask skumelementet i varmt sæbevand, og skyl det grundigt, eller rens det i en ikke brandfarlig ren-sevæske. Lad elementet tørre godt. Dyp skumelementet i ren motorolie og pres overskydende olie ud. Motoren vil ryge, hvis der er for meget olie i ele-mentet.
3. Papirelementet: Fjern støvet fra papirelementet ved at banke let på elementet nogle gange eller ved at blæse trykluft igennem indefra. Forsøg aldrig at børste støvet væk, en børste vil kun presse støvet ind i elementet. Udskift luftfiltret, hvis elementet er meget snavset.

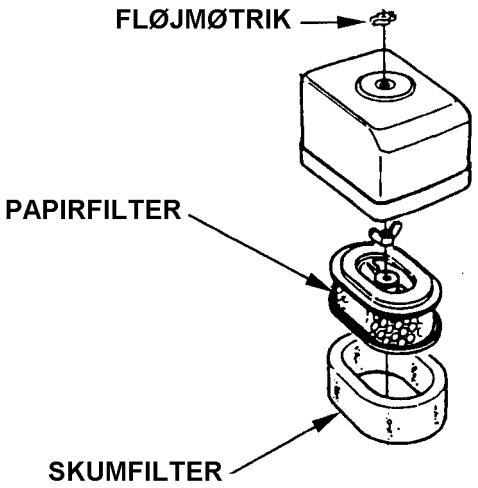

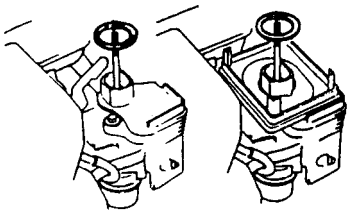

(GX120/160) (GX120/160/200)

<CYKLONFILTER>

1. Skru fløjmøtrikken af og løft luftfilterdækslet af. Fjern luftfiltret og skil det ad. Kontroller elementerne for huller og revner, udskift dem, hvis de er beskadigede.
2. Skumelementet: Vask skumelementet i varmt sæbevand, og skyl det grundigt, eller rens det i en ikke brandfarlig rensevæske. Lad elementet tørre godt.
   Dyp skumelementet i ren motorolie og pres overskydende olie ud. Motoren vil ryge, hvis der er for meget olie i elementet.
3. Papirelementet: Fjern støvet fra papirelementet ved at banke let på elementet nogle gange eller ved at blæse trykluft igennem indefra. Forsøg aldrig at børste støvet væk, en børste vil kun presse støvet ind i elementet.
   Udskift luftfiltret, hvis elementet er meget snavset.

(Rengøring af cyklonhus)

1. Når cyklonhuset bliver snavset, skrues de tre specialskruer ud og delene vaskes og rengøres med vand. Lad derefter delene tørre og monter dem i omvendt rækkefølge.

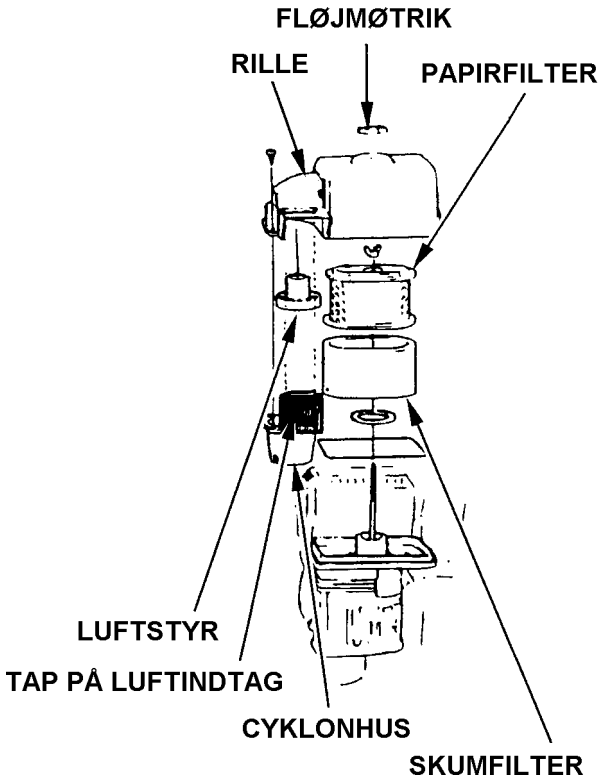

BEMÆRK:

- **Når cyklonhuset monteres, skal De forvisse Dem om, at tappen på luftindtaget passer korrekt i rillen luftfiltret.**
- **Forvis dem om, at luftstyret monteres korrekt.**

<ENKELT TØRLUFTFILTER>

1. Skru fløjmøtrikken af og afmonter luftfilterdækslet og filterelementet.
2. Vask filterelementet i varmt sæbevand, og skyl det grundigt, eller rens det i en ikke brandfarlig rensevæske. Lad filterelementet tørre godt.
3. Dyp filterelementet i ren motorolie og pres overskydende olie ud.
4. Monter filterelementet og luftfilterdækslet igen.

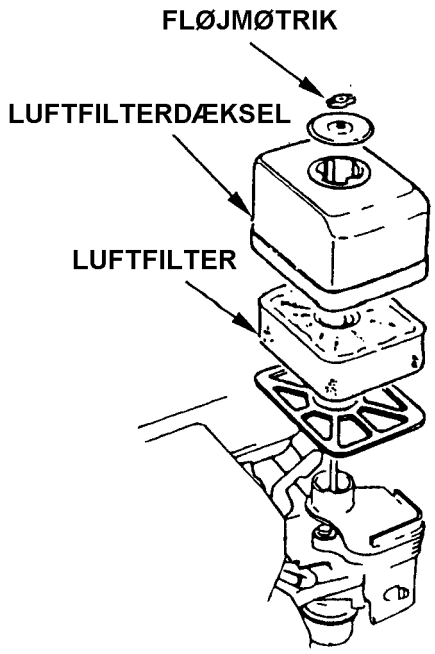

<OLIEBADSLUFTFILTER>

1. Skru fløjmøtrikken af og afmonter luftfilterdækslet og filterelementet.
2. Vask filterelementet i varmt sæbevand, og skyl det grundigt, eller rens det i en ikke brandfarlig rensevæske. Lad filterelementet tørre godt.
3. Dyp filterelementet i ren motorolie og pres overskydende olie ud.
4. Tøm luftfilterhuset for olie og vask eventuel snavs ud med en ikke brandfarlig rensevæske. Lad luftfilterhuset tørre.
5. Fyld luftfilterhuset op til markeringen med den anbefalede olie (se anbefalet motorolie side 7).
6. Monter filterelementet og dækslet igen.

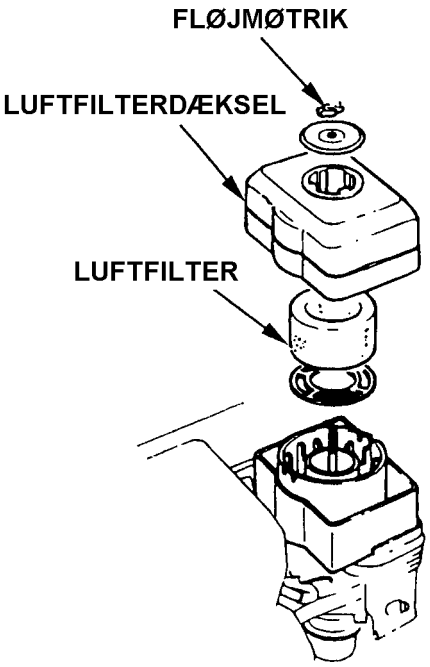

3. RENGØRING AF SLAMGLAS

ADVARSEL:
- **Benzin er meget brandfarlig og kan eksplodere under særlige forhold. Undgå rygning og brug af åben ild på stedet, hvor slamglasset rengøres.**
- **Kontroller slamglasset for utætheder efter monteringen, inden motoren startes.**

Luk benzinhanen. Skru slamglasset af og afmonter o-ringen og rengør begge dele grundigt, i en ikke brandfarlig rensevæske. Lad delene tørre godt, og monter dem. Åben benzinhanen, og kontroller for utætheder.

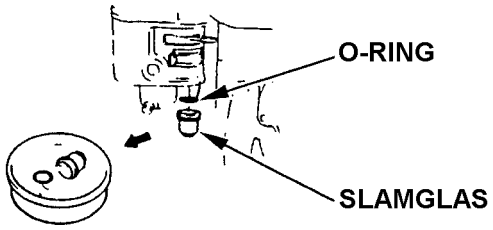

4. VEDLIGEHOLDELSE AF TÆNDRØR

Anbefalet tændrør: **BPR6ES (NGK)**
W20EPR-U (DENSO)

BEMÆRK:
- Anvend aldrig tændrør med forkert glødetal.

For at sikre korrekt motordrift, skal elektrodeafstanden på tændrøret være korrekt, og tændrøret fri for koksaflejringer.

1. Tag tændrørshætten af og brug en tændrørsnøgle til at afmontere tændrøret med.

ADVARSEL:
- **Hvis motoren lige har kørt, vil lydpotten være meget varm. Pas på ikke at berøre lydpotten.**

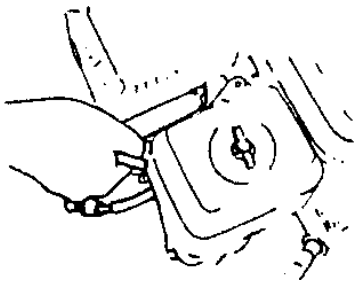

2. Undersøg tændrøret. Smid det væk, hvis porcelænet er krakeleret eller revnet. Hvis tændrøret kan bruges igen, renses det med en stålbørste.
3. Mål elektrodeafstanden med en tændrørssøger. Justér elektrodeafstanden ved at bøje sideelektroden.
   Afstanden bør være: 0,7 ~ 0,8 mm.

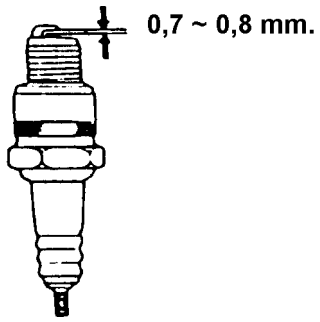

4. Kontroller at pakningen på tændrøret er god stand og skru tændrøret i med hånden, for at undgå at skrue det skævt i gevindet.
5. Efter at have sat tændrøret i med hånden, spændes det med tændrørsnøglen, for at tætne pakningen.

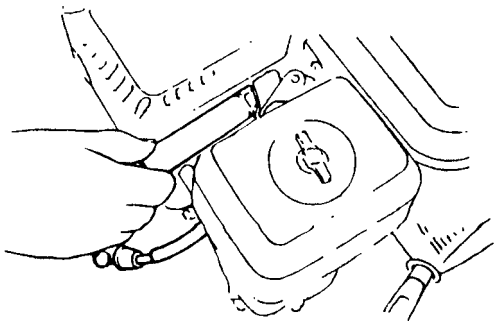

OBS:

- Når et nyt tændrør monteres, skal det spændes ca. 1/2 omgang yderligere for at tætne pakningen. Et tidligere anvendt tændrør spændes kun 1/8 ~ 1/4 omgang for at tætne pakningen.

BEMÆRK:

- Tændrøret skal spændes godt, et tændrør, der ikke er spændt korrekt, kan blive meget varmt og muligvis beskadige motoren.

5. VEDLIGEHOLDELSE AF GNISTFANGER (ekstra udstyr)

ADVARSEL:

- **Hvis motoren har kørt, vil lydpotten være meget varm og vil forblive varm en tid efter, at motoren er stoppet. Pas på ikke at berøre lydpotten, mens den er varm.**

BEMÆRK:

- Gnistfangeren skal renses for hver 100 timers drift, for at motoren bibeholder sin effektivitet.

1. Skru de to 4 mm. skruer ud og fjern gasafviseren fra lydpottens skærm.
2. Skru de fire 5 mm. skruer, der holder skærmen af, og fjern skærmen fra lydpotten.
3. Skru de 4 mm. skruen ud og fjern gnistfangeren.

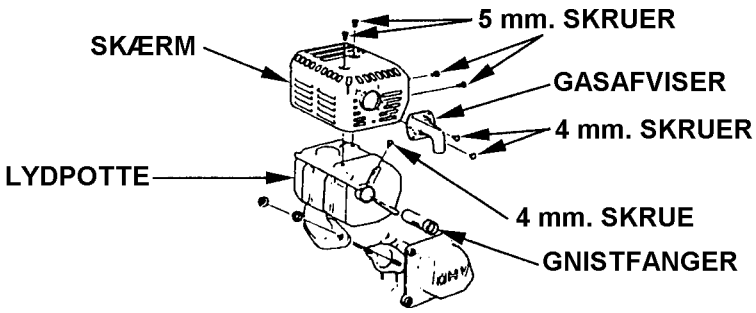

4. Rengør gnistfangeren for koksaflejringer med en stålbørste.

OBS:

- Pas på ikke at beskadige nettet på gnistfangeren.

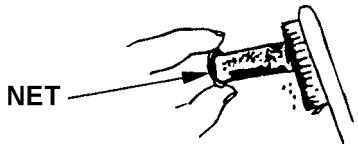

OBS:

- Gnistfangeren må ikke have huller og revner i nettet. Udskift om nødvendigt.

5. Monter gnistfangeren i omvendt rækkefølge.

6. JUSTERING AF TOMGANGSHASTIGHED

1. Start motoren og lad den varme op til normal driftstemperatur.
2. Med motoren i tomgang, justeres tomgangsskruen indtil motoren opnår de korrekte omdrejninger.

Korrekt tomgangshastighed: 1.400 $\pm$ $^{200}/_{150}$ omdr./min.

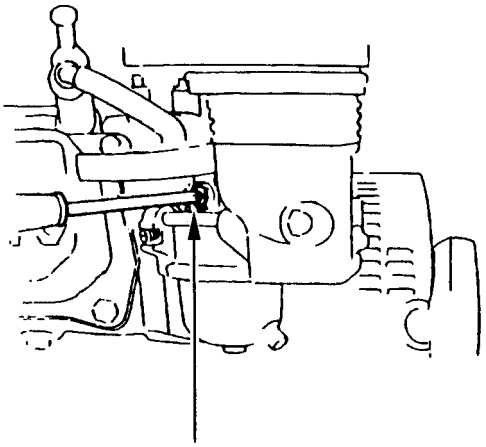

TOMGANGSSKRUE

8. FJERNBETJENING AF GASREGULERING OG CHOKER (ekstra udstyr)

Gasreguleringen og chokeren er forberedt med monteringshuller til kabeltræk. Billederne nedenfor viser eksempler på montering med enkelt- og flertrådet kabel. Hvis der anvendes flertrådet kabel, skal der monteres en returfjeder, som vist.
Det er nødvendigt at løsne låsemøtrikken på gasreguleringen, når gasreguleringen skal fjernbetjenes.

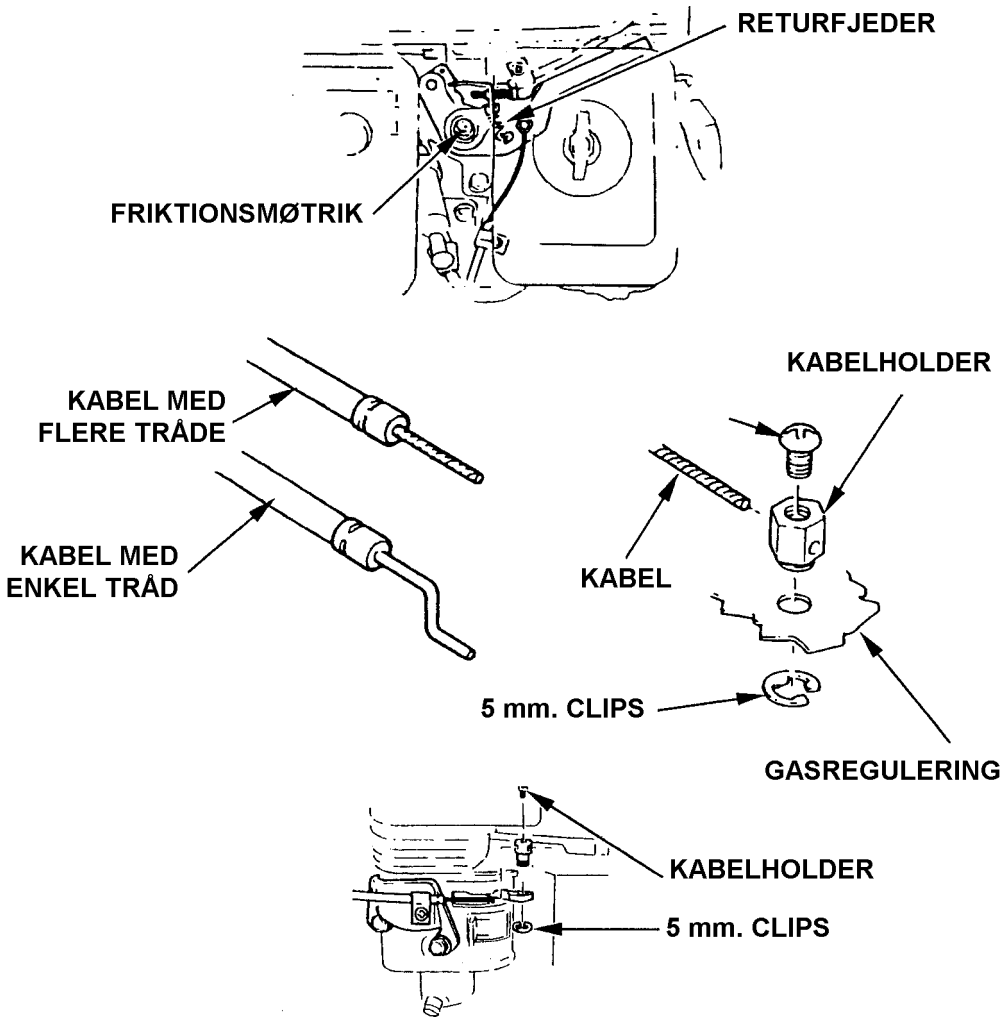

ADVARSEL:

- **Når motoren skal transporteres, skal benzinhanen lukkes og motoren skal holdes vandret, så der ikke spildes benzin. Benzindampe og spildt benzin kan antænde.**

Inden motoren stilles til opbevaring i en længere periode;

1. Forvis Dem om, at stedet hvor motoren skal opbevares er fri for støv og fugtighed.
2. Aftap benzinen…

ADVARSEL:

- **Benzin er meget brandfarlig og kan eksplodere under særlige forhold. Undlad rygning, åben ild og gnister på stedet.**

a. Luk benzinhanen og skru slamglasset af og tøm det.
b. Åben benzinhanen, og aftap benzinen fra benzintanken i en passende beholder.
c. Monter slamglasset igen og spænd det fast.
d. Skru karburatorens aftapningsskrue løs og aftap benzinen i en passende beholder.

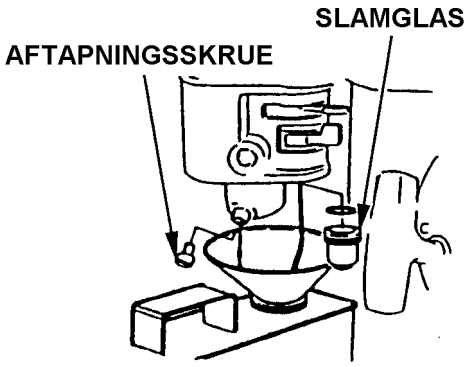

3. Skift motorolien (se side 21).
4. Skru tændrøret ud og kom det der svarer til en skefuld motorolie ned cylinderen. Lad motoren dreje rundt nogle gange for at fordele motorolien, inden tændrøret atter monteres.
5. Træk langsomt i håndtaget for rekylstarteren indtil der mærkes modstand. Fortsæt indtil mærket på gribehjulet er ud for det øverste hul i rekylstarteren (se nedenfor). I denne position er ventilerne lukket, så fugtighed ikke kan trænge ind i cylinderen og motoren er beskyttet mod støv og rust. Lad håndtaget for rekylstarteren glide forsigtigt tilbage.

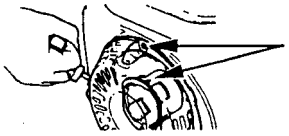

Sæt mærket på gribehjulet overens med det øverste hul i rekylstarteren.

6. Modeller med elstart: Afmonter batteriet og opbevar det på et køligt, tørt sted. Oplad batteriet én gang om måneden.
7. Dæk motoren til beskyttelse mod støv.

Motoren kan ikke starte med rekylstarteren:

1. Er tændingskontakten i kørestilling?
2. Er der tilstrækkelig olie på motoren?
3. Er benzinhanen åben?
4. Er der tilstrækkelig benzin på benzintanken?
5. Kommer der benzin til karburatoren?
   Kontroller ved at skrue karburatorens aftapningsskrue løs.

ADVARSEL:

- **Forvis Dem om, at der ikke er spildt benzin i nærheden af tændrøret, inden dette kontrolleres eller motoren forsøges startet. Benzindampe og spildt benzin kan antænde.**

6. Er der gnist på tændrøret?
   a. Tag tændrørshætten af. Rens for eventuel snavs omkring tændrøret og skru det ud.
   b. Sæt tændrøret i tændrørshætten.
   c. Drej tændingskontakten/-nøglen hen i kørestilling.
   d. Læg gevindet på tændrøret over på noget metal på motoren, og træk nogle gange i håndtaget til rekylstarteren, for at se om der er gnist på tændrøret.
   e. Hvis der ingen gnist er på tændrøret, udskiftes dette.
      Hvis der er gnist på det nye tændrør, prøv at starte motoren som foreskrevet.
7. Hvis motoren stadig ikke kan starte, bringes den til Deres autoriserede Honda forhandler.

Motoren vil ikke starte, m/12 volt elstart:

1. Er batterikablerne monteret korrekt og fri for ir?
2. Er batteriet fuldt opladet?

OBS:

- Hvis motoren ikke oplader akkumulatoren, kontroller sikringen.

3. Hvis startmotoren roterer, men motoren ikke starter, følg fejlfindingsskemaet for motorer med rekylstarter.

*** Dimensioner:**

Model	GX120k1	GX160k1	GX200
Modelkode	GC01	GC02	GC01
Længde	300 mm.	305 mm.	313 mm.
Bredde	345 mm.	365 mm.	376 mm.
Højde	320 mm.	335 mm.	335 mm.
<Længde>		<305 mm.>	<313 mm.>
<Bredde>		<385 mm.>	<395 mm.>
<Højde>		<335 mm.>	<335 mm.>
Vægt	12,0 kg.	14,0 kg. <16,0 kg.>	16,0 kg. <17,9 kg.>

< >: Modeller med 12 volt elstart

Motor:

Type	4-takt topventilet, overliggende knastaksel, encylindret		
Slagvolumen	118 cm³.	163 cm³.	196 cm³.
Boring x slaglængde	60 x 42 mm.	68 x 45 mm.	68 x 54 mm.
Maksimal ydelse	4,0 hk (2,9 kW)/ 4.000 omdr./min.	5,5 hk (4 kW)/ 4.000 omdr./min.	6,5 hk (4,8 kW)/ 4.000 omdr./min.
Maksimalt drejnings-moment	0,75 kgm./ 2.500 omdr./min.	1,1 kgm./ 2.500 omdr./min.	1,35 kgm./ 2.500 omdr./min.
Benzinforbrug	230 gr./hk		
Kølesystem	Luftkølet		
Tændingssystem	Elektronisk		
Udgangsakslens omløbsretning	Mod uret		

*: S type

OBS:

- Specifikationerne kan variere efter type og kan ændres uden forudgående varsel.

*** Dimensioner:**

Med cyklonfilter

Model	GX120k1	GX160k1	GX200
Modelkode	GC01	GC02	GC01
Længde Bredde Højde	310 mm. 410 mm. 325 mm.	305 mm. 365 mm. 335 mm.	313 mm. 376 mm. 335 mm.
Vægt	12,0 kg.	14,0 kg.	16,0 kg.

Motor:

Type	4-takt topventilet, overliggende knastaksel, encylindret		
Slagvolumen	118 cm³.	163 cm³.	196 cm³.
Boring x slaglængde	60 x 42 mm.	68 x 45 mm.	68 x 54 mm.
Maksimal ydelse	4,0 hk (2,9 kW)/ 4.000 omdr./min.	5,5 hk (4 kW)/ 4.000 omdr./min.	6,5 hk (4,8 kW)/ 4.000 omdr./min.
Maksimalt drejnings-moment	0,75 kgm./ 2.500 omdr./min.	1,1 kgm./ 2.500 omdr./min.	1,35 kgm./ 2.500 omdr./min.
Benzinforbrug	230 gr./hk		
Kølesystem	Luftkølet		
Tændingssystem	Elektronisk		
Udgangsakslens omløbsretning	Mod uret		

*: S type

OBS:

- Specifikationerne kan variere efter type og kan ændres uden forudgående varsel.

12. EGNE NOTATER

GX120k1 – GX160k1 – GX200 **32ZH7620 EU 200009906** **DK 0102 – skn**	**IMPORTØR** **TIMA PRODUCTS A/S** **TÅRNFALKEVEJ 16 POSTBOKS 511 2650 HVIDOVRE** **TELEFON 36 34 25 50 TELEFAX 36 77 16 30**

SUPER SKUB HYDRA

SPARE PARTS LIST

Updated 27-04-2015

Survey

Page 2

Page 3

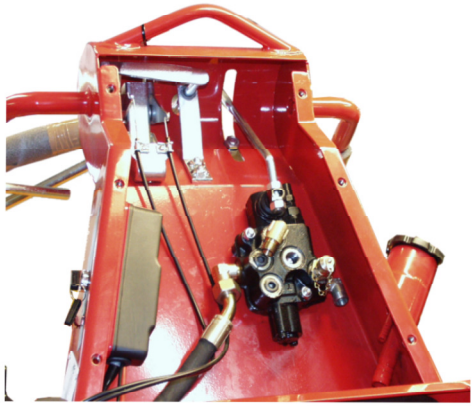

Page 4

Page 5

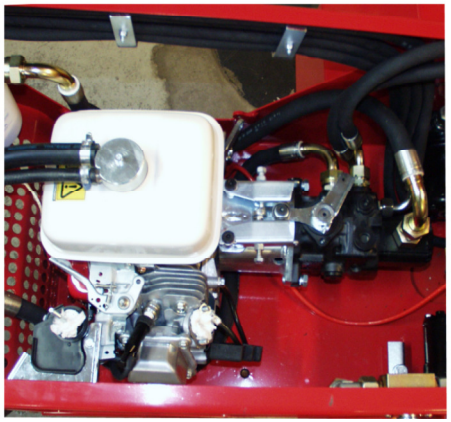

Page 6

Page 6

TABLE OF CONTENS

Survey	Page 1
External parts	Page 2
Valves, cables etc.	Page 3
Petrol tube, safety fittings etc.	Page 4
Engine, clutch, hydrostaticpump, gearpump	Page 5
Wheelengine, hydraulic cylinder etc.	Page 6
Extra equipment	Page 7
Electric parts	Page 8
Hydraulic tubes before series no. 050503-00	Page 9
Hydraulic tubes after series no. 050503-00	Side 10
Bypass valve for drive / free run	Side 11
Safety bumper	Side 12

HEDENSTED GRUPPEN

26
27
SUPER SKUB
hydra
2
23
24
12
45
22
21
3
40
40
40
40
40
40
16
13
15
14
25
FREMDRIFT
FRILØB
STOP
CHOKER
GAS
FREM
DAK
TIP
19
20
11
41
28
32
31
30
44
29
18
17
33
35
36
42
37
38
1
33
4
5
33
34
34
39
43
6
7
HG
HEDENSTED
GRUPPEN
8
9
10

HEDENSTED GRUPPEN

SPARE PART LIST

SUPER SKUB HYDRA

Tlf.(+45) 75 89 12 44 **External parts** **Page 2**

Pos. No.	HG No.	Description	Note	PCS.
1	423402	Frame for SS hydra		1
2	423400	Container for SS hydra		1
3	423411	Coverplate for frame		1
4	423434	Ventilation plate Left		1
5	423456	Ventilation plate Right		1
6	423466	Fork wheel S. S.Hydra		2
7	423465	Fork for wheel DGT 12"		2
8	474733	Wheel F. LP190-8/8 Hf400 silve		2
9	423471	Wheel hub for omrw		2
10	479910	Wheel nut M12x1,5 NV22 60`FZB		10
11	43354	Handle with plate		1
12	423416	Butterfly handle		1
13	76006012	Bolt buttonhead 6x12 FZB		1
14	89505022	Slotted pin 5x22mm black		2
15	87606000	Washer ø6,5x16,5x3 FZB		1
16	423431	Edge protection strip		0,9
17	423410	Tilting shaft for hydra		1
18	423428	Slide Bearing PAF-20165		2
19	441052	Handle recoil gx 140		1
20	423470	Starter string 4,5 mm		1,7
21	445091	Cap gasolin GX200		1
22	441725	Turn off switch GX 200		1
23	423460	Oil level indicator		1
24	414028	Ball walve bended handle		1
25	423438	Logo forward,rev,tilt.throtle,		1
26	423478	Edge profiel w/Lip 54 mm		0,3
27	423440	Logo SS Hydra		1
28	423477	Warning logo DK		1
29	76005010	Bolt buttonhead 5x10 FZB		2
30	50606500	Plug male 1/4"		1
31	423484	Spacer for rubber		2
32	423422	Vibration absorber 30x15xM8x		2
33	11408016	Hexagon bolt M8x16 FZB		9
34	82108000	Washer M8 FZB		8

HEDENSTED GRUPPEN

SPARE PART LIST

SUPER SKUB HYDRA

Tlf. (+45) 75 89 12 44

Pos. No.	HG No.	Description	Note	PCS.
35	84506000	Spring washer M6 FZB DIN-7980		2
36	10206012	Bolt Unbrako cyl 6x12 FZB		2
37	413038	Plug black 1/2", GF		1
38	423475	Magnet Permax 302ø12,5x5mm		1
39	423421	Vibration damper Ø65		1
40	11408020	Hexagon bolt M8x20 FZB		10
41	423423	Slide bearing ø12/ø14-7mm		1
42	423068	Lubricating nipple M6 straight		2
9	423476	Wheel hub f. White motor		2
43	423542	Spacer for rubber		1
44	477126	Male stud 22L 3/4" DM		1
45	31009	Warning sign. Crushing		1

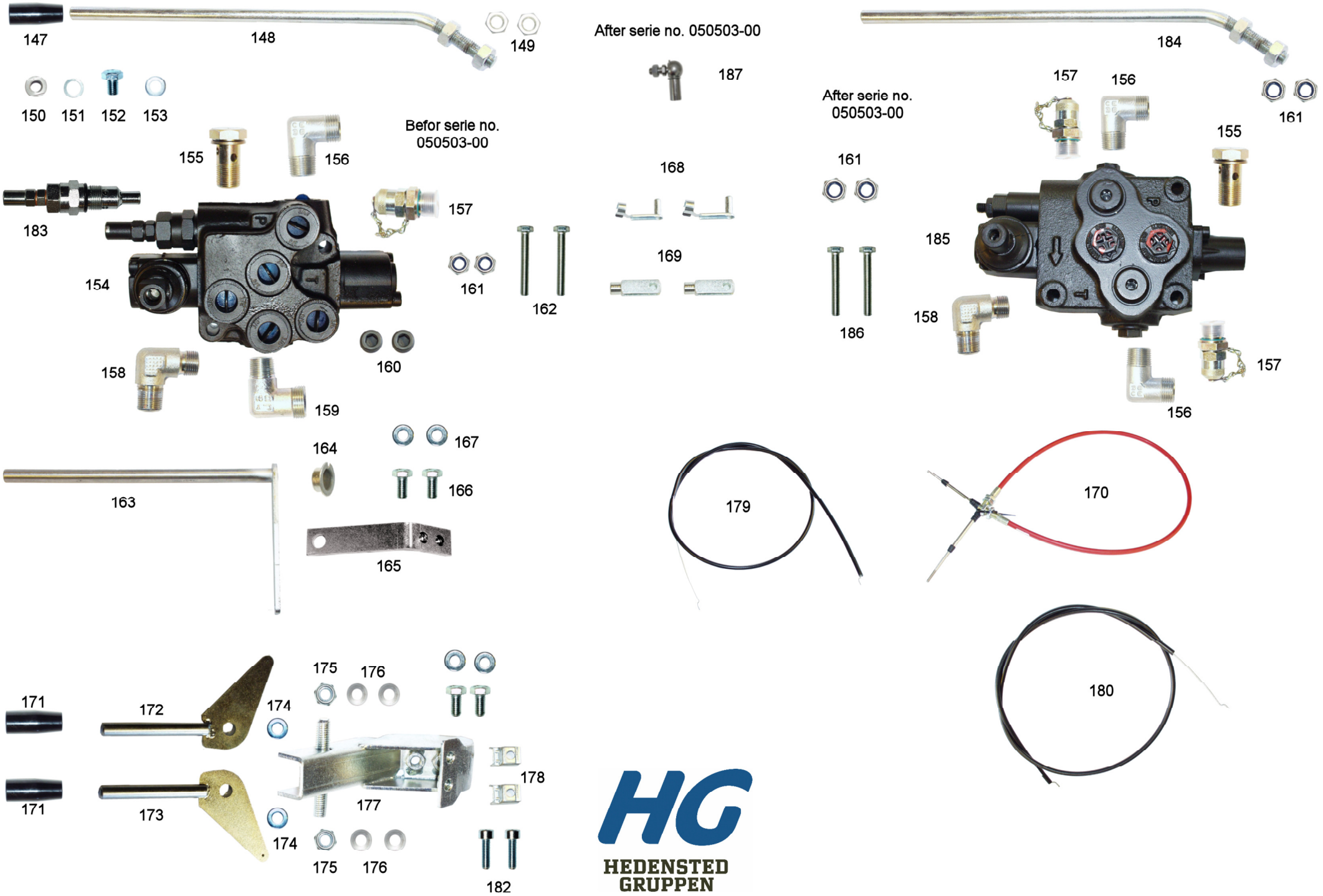

HEDENSTED GRUPPEN

HEDENSTED GRUPPEN

SPARE PART LIST

SUPER SKUB HYDRA

Tlf.(+45) 75 89 12 44 Valve,cables etc.

Pos. No.	HG No.	Description	Note	PCS.
147	423424	Cyl. Handle		1
148	423417	Arm f. tip valve		1
149	1510000	Nut M10 FZB		2
150	423482	Nut for stop screw		1
151	87512000	Spring washer M12 FZB		3
152	11412016	Hexagon bolt M12x16 FZB		1
153	82112000	Washer M12 FZB		1
154	423457	Control valve		1
155	477222	Connector 3/8" Banjo		1
156	477139	Elbow stud Ø12-L 3/8"K-DM		2
157	477229	Male test nipple 3/8" BSP		1
158	477105	Elbow stud 3/8"-3/8" PT		1
159	477146	Elbow 15L 3/8"		1
160	477295	Plug 3/8 BSP		2
161	17908000	Self-locking nut M8 FZB		10
162	11408055	Hexagon bolt M8x55 FZB		2
163	423408	Shaft for handle		1
164	423423	Slide bearing ø12/ø14-7mm		1
165	423414	Bracket for butterfly handle		1
166	11408016	Hexagon bolt M8x16 FZB		4
167	82108000	Washer M8 FZB		4
168	423443	Snap ring for fork G5x20		2
169	423432	Fork for cable G5x20		2
170	423430	Morse - cable		1
171	423424	Cyl. handle		2
172	423426	Gas choke handle left		1
173	423413	Gas choke handle right		1
174	82110000	Washer M10 FZB		6
175	27210000	Self-locking nut M10 FZB		3
176	89310080	Disc spring 20x10,3x0,8 black		4
177	423412	Brace for throtle and choke		1
178	423419	Cable clamp		4
179	423429	Gas cable S.S. Hydra.		1

HEDENSTED GRUPPEN

SPARE PART LIST

SUPER SKUB HYDRA

Tlf.(+45) 75 89 12 44

Pos. No.	HG No.	Description	Note	PCS.
180	423437	Choker cable S.S. Hydra.		1
182	10205012	Bolt Unbrako cyl 5x12 FZB		4
183	423517	Release valve 100-190 bar		1
		After series no. 050503-00		
184	423522	Handle for tilt valve		1
185	423520	Hydraulic tilt valve		1
186	11408060	Self-locking nut M8 FZB		1
161	17908000	Self-locking nut M8 FZB		2
187	489103	Ball joint AS08-M05 Formatic		1

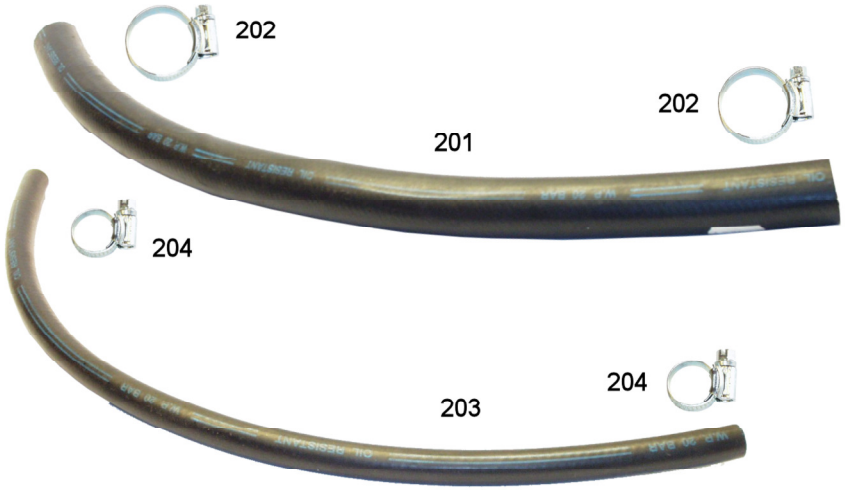

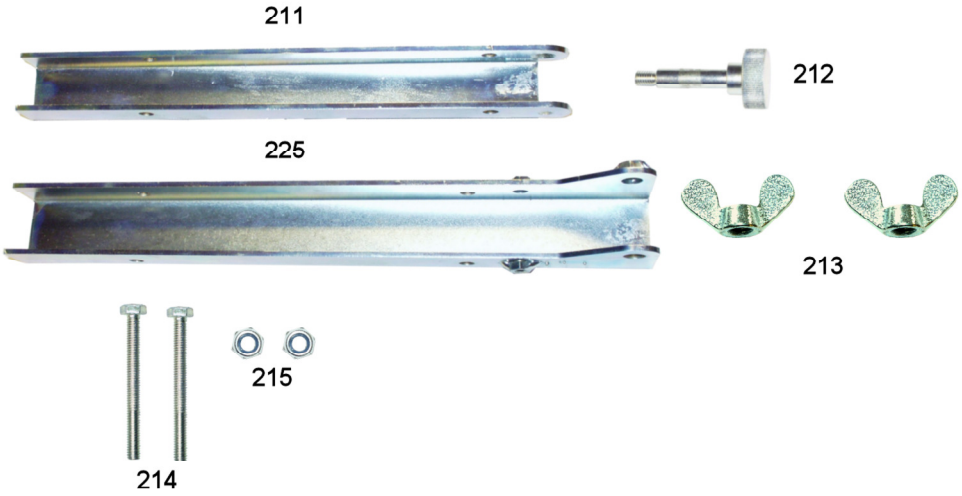

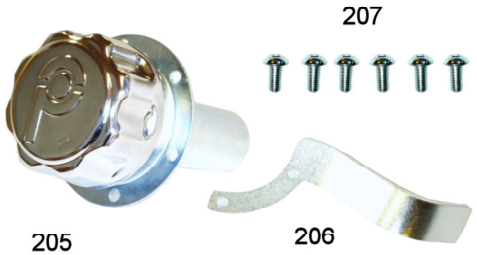

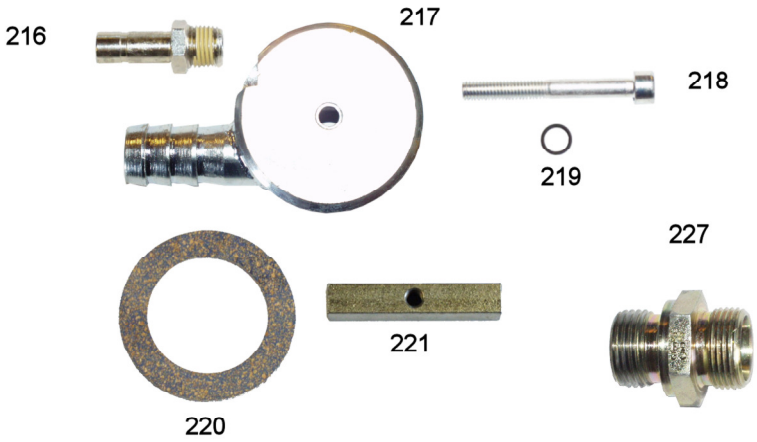

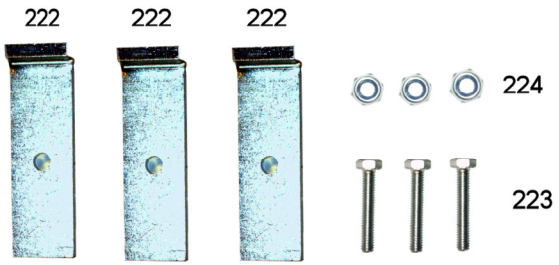

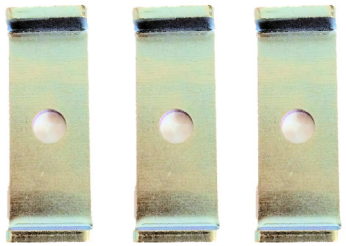

HEDENSTED GRUPPEN

HEDENSTED GRUPPEN

SPARE PART LIST

SUPER SKUB HYDRA

Tlf.(+45) 75 89 12 44

Petrol tubes,safety fittings

Pos. No.	Hg No.	Description	Note	PCS.
201	423452	Fuel hose hydro eco 19x6,0		1
202	474008	Hose clamp ø22-30mm		2
203	423451	Fuel hose 10x3,5		1
204	474006	Hose clamp ø11-16mm		2
205	423459	Fluid filtration 10mic.		1
206	43349	Bracket for petrol hose		1
207	76005012	Bolt buttonhead 5x12 FZB		6
208	423558	MP Oil filter		1
209	423556	Filter head		1
210	423560	VS Vakuummeter Axial		1
211	43329	Safty clamp, inner part		1
212	43324	Fingerscrew with knurling		1
213	19806000	Wing-nut M6		1
214	11406060	Hexagon bolt M6x60 FZB		2
215	17906000	Self-locking nut M6 FZB		5
216	423446	Joint niple Nr101151028		1
217	43356	External fuel cap		1
218	10206050	Bolt Unbrako cyl 6x50 FZB		1
219	423444	O-ring		1
220	423627	Gasket for fueltank		2
221	43359	Tension brace		1
222	423418	Hydraulic hose clamp		3
223	11406055	Hexagon bolt M6x55 FZB		3
224	17906000	Self-locking nut M6 FZB		5
225	43322	Safety clamp, outer part		1
226	423918	Pakning t/påfyldning/udluft		1
227	477126	Male stud 22L 3/4" DM		1
228	423513	Clamp for hyd tube		3

HEDENSTED GRUPPEN

SPARE PART LIST

SUPER SKUB HYDRA

Tlf.(+45) 75 89 12 44

Pos. No.	HG No.	Description	Note	PCS.

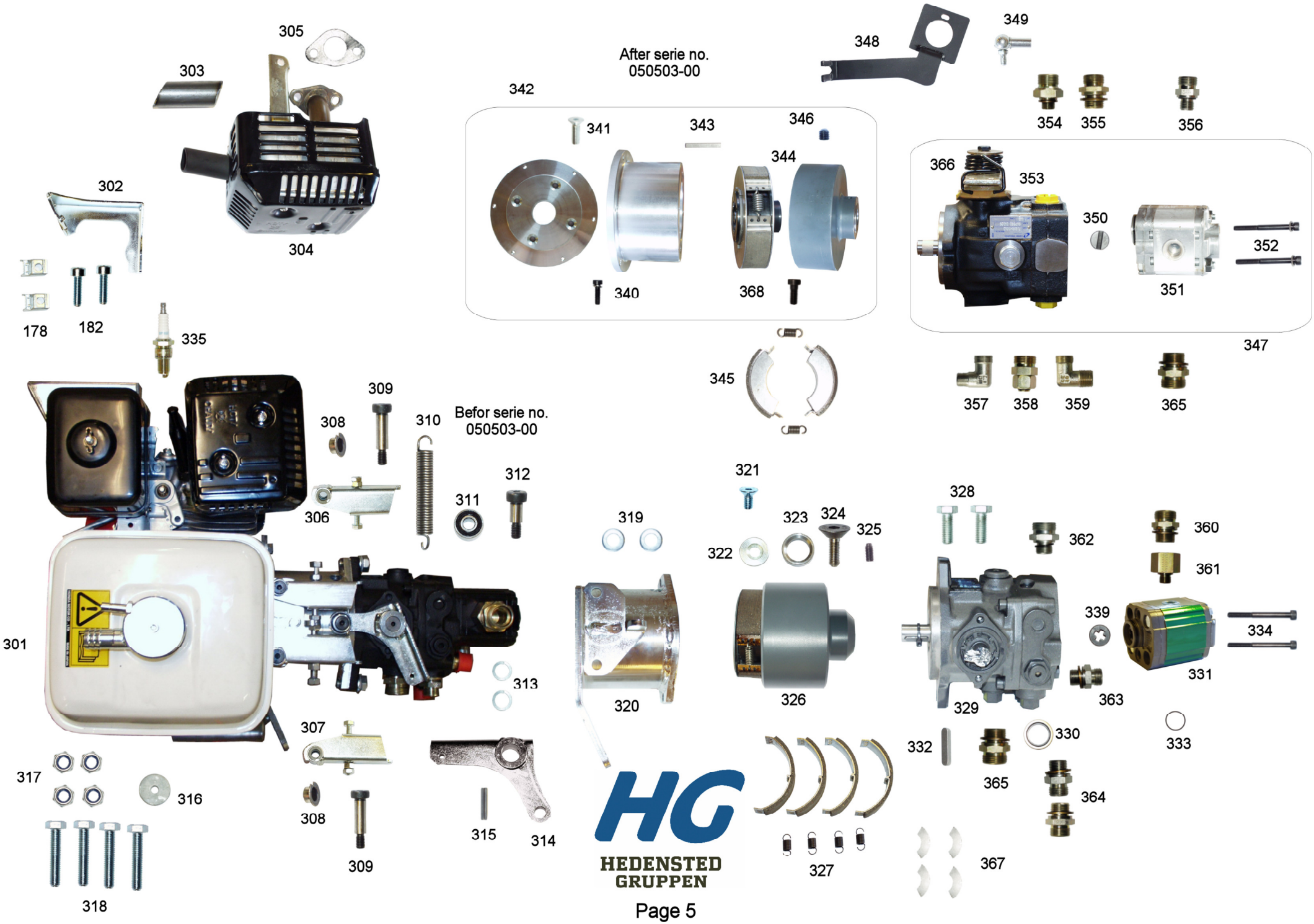

HEDENSTED GRUPPEN

HEDENSTED GRUPPEN

SPARE PART LIST

SUPER SKUB HYDRA

Tlf.(+45) 75 89 12 44 **Engine, clutch,gearpump** **Page 5**

Pos. No.	HG No.	Description	Note.	PCS.
301	441700	Honda GX200 recoil start		1
	441705	Honda GX200UT elec. start		1
302	423415	Throtle-Choke brace		1
303	423420	Pipe for exhaust		1
304	441088	Exhaust for SS Hydra		1
305	441095	Exhaust gasket GX 140		1
306	423405	Arm f. return position, R		1
307	423406	Arm f. return position, L		1
308	423445	Slide bearing ø10/ø12-7mm		4
309	423447	Setting plug M8 ø10x30mm		2
310	423453	Pull spring		1
311	473004	Ball bearing 63000-2RS16		1
312	423448	Setting plug M8 ø10x16mm		1
313	87512000	Spring washer M12 FZB		2
314	423404	Arm f. hydrostat		1
315	89506030	Slotted pin 6x30mm black		1
316	83608040	Washer Ø42x9x4 FZB		4
317	17908000	Self-locking nut M8 FZB		10
318	11408040	Hexagon bolt M8x40 FZB		4
319	82112000	Washer M12 FZB		11
320	423435	Cluch housing		1
321	20406012	Hexagon countersunk 6x12 FZB		3
322	423441	Washer for clutch/pump		1
323	423433	Bush for centrifugal clutch		1
324	423436	Screw for centrifugal clutch		1
325	10505010	Pinbolt 5x10		1
326	423403	Clutch		1
327	423498	Brake coating kit		1
328	11412030	Hexagon bolt M12x30 FZB		2
329	423454	Hydrostatic pumpe		1
330	477164	Washer with seal, Nitril		1
331	423455	Gear pump		1
332	423493	Key for PV14		1
333	423491	O-ring for gear pump		1

HEDENSTED GRUPPEN

SPARE PART LIST

SUPER SKUB HYDRA

Tlf.(+45) 75 89 12 44

Pos. No.	HG No.	Description	Note	PCS.
334	10208080	Bolt Unbrako cyl.8x80 FZB		2
335	476052	Spark plug NGK BPR6ES		1
339	423518	Drive key for gear pump		1
360	477116	Male stud 22L 1/2"		1
361	477233	Reduction 3/4" - 3/8"		1
362	477118	Male stud 12L 3/8"		1
363	477117	Male stud Ø15-L 3/8" DM		1
364	477120	Male stud Ø15-L 1/2" DM		2
365	477116	Male stud 22L 1/2"		1
367	423503	Brake kit F/suco clutch		4
368	50705020	Bolt Unbrako cyl.8x20		1
		Efter serie nr. 050503-00		
340	10206020	Bolt unbrako cyl 6x20 FZB		6
341	20408025	Hexagon countersunk 8x25 FZB		4
342	423487	Centrifugal clutch w. housing		1
343	423548	Key for Axial pump		1
344	423507	Centrifugal clutch		1
345	423508	Brake coat set S.S. - Hydra		1
346	10505010	Pin bolt 5x10		1
347	423530	Hydrostate pump V014		1
348	423528	Brace for sterring cable		1
349	489103	Ball joint AS08-M05 Formatic		1
350	423533	Drive key		1
351	423534	Gear pump incl. clutch		1
352	10208080	Bolt unbrako cyl. 8x80 FZB		2
353	423532	Hydrostatic pump Axial		1
354	477097	Male stud 3/8" x 3/4" PP		1
355	477120	Male stud Ø15-L 1/2" DM		1
356	477110	Male stud 12L 1/4"		1
357	477141	Adjustible elbow ø15L 1/2 K-DM		1
358	477208	Steam reducer 15L 22L		1
359	477146	Elbow 15L 3/8"		1
366	423531	Axial spring D=4,0 f/ Vo pump		1
367	477117	Male stud Ø15-L 3/8" DM		1

Befor serie no. 150408

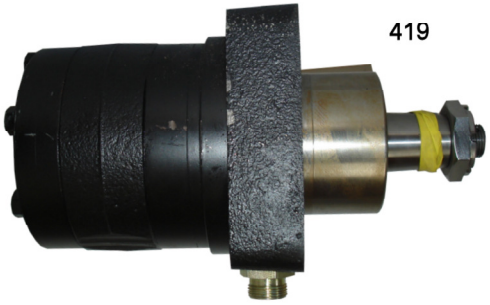

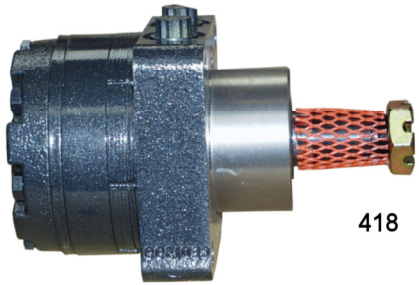

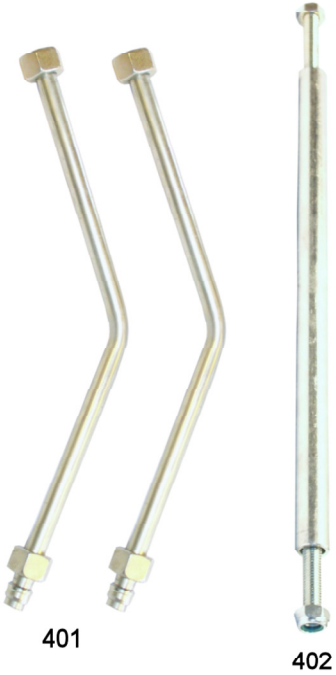

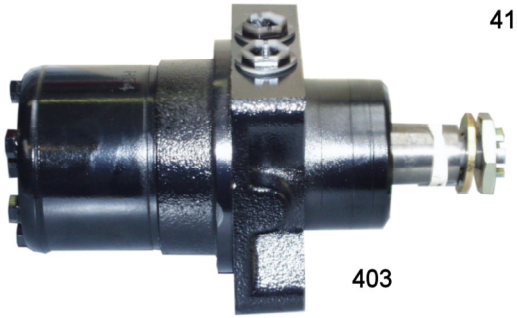

HEDENSTED GRUPPEN

HEDENSTED GRUPPEN

SPARE PART LIST

SUPER SKUB HYDRA

Tlf.(+45) 75 89 12 44 **Wheelengine m.m.**

Pos. No.	HG No.	Description	Note	PCS.
401	423472	Hydraulic pipe for motor		2
402	423442	Pipe for wheel motor		1
403	423449	Wheel motor OMRW N 315		2
404	27212000	Selflocking nut M12 FZB		3
405	11112060	Hexagon bolt M12x60 FZB		6
406	477162	Bopnded seal washer 1/2"		1
407	423461	Hydraulic cylinder		1
408	423409	Jurnal for cylinder		2
409	423462	Hose leak valve		1
410	477163	Bopnded seal washer 3/8"		1
411	11408016	Hexagon bolt M8x16 FZB		2
412	423545	Washer f/OMRW N315		1
413	423535	Nut f/OMRW N315		1
414	423540	Key for OMRW N315		1
415	477120	Male stud Ø15-L 1/2" DM		2
416	424046	Adjustarble L, 15L-DM		4
417	477225	Swiwel 90º GG 3/8"		1
418	423835	Orbitmotor 300cc-1 1/4" Feeder	White	2
	423514	Seal kit f/Writh Hjulmotor		1
	423552	Nut f/White wheel motor		2
	423554	Key f/Whrite wheel motor		2
420	477100	Male stud 3/8"		1
421	424118	Cutting ring 15L		4
422	424122	Union 15L M22x1,5		4
		After series no. 150408		
419	423519	Hydraulic wheel motor		2

HEDENSTED GRUPPEN

SPARE PART LIST

SUPER SKUB HYDRA

Tlf.(+45) 75 89 12 44

Pos. No.	HG No.	Description.	Note	PCS.

501

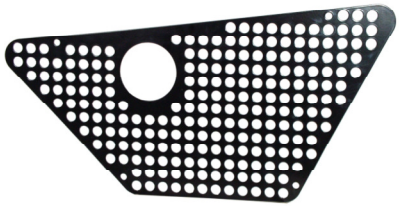

503

507

502

506

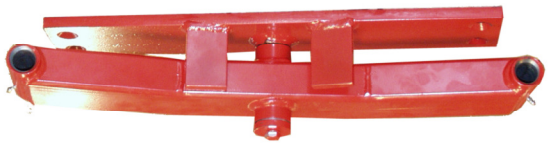

504

506

505

HEDENSTED GRUPPEN

HEDENSTED GRUPPEN

SPARE PART LIST

SUPER SKUB HYDRA

Tlf.(+45) 75 89 12 44 **Extra equipment** **Page 7**

Pos. No.	HG No.	Description	Note	PCS.
501	280137	Catalysator for GX200 Honda		1
502	441082	Air filter GX 140-160-200		1
503	423434	Ventilation plate Left		1
504	280140	Wheel suspension		1
505	20412030	Hexagon countersunk 12x30 FZB		4
506	474614	Bearing for fork		2
507	280136	Catalysator w/vent. Plate		1

HEDENSTED GRUPPEN

SPARE PART LIST

SUPER SKUB HYDRA

Tlf.(+45) 75 89 12 44

Pos. No	HG No.	Description	Note	PCS.

336

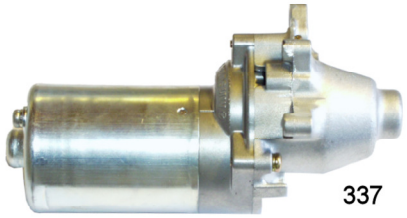

337

338

613

614

611

610

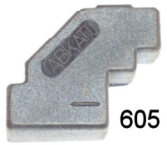

605

604

603

602

601

606

607

606

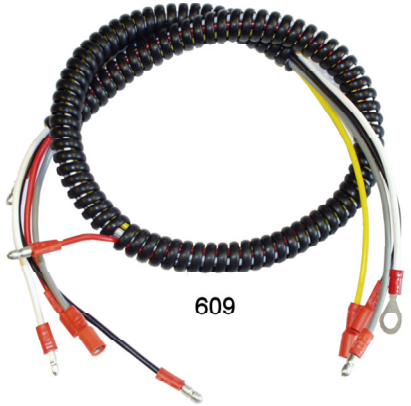

609

612

608

HEDENSTED GRUPPEN

HEDENSTED GRUPPEN

SPARE PART LIST

SUPER SKUB HYDRA

Tlf.(+45) 75 89 12 44 **Electric parts** **Page 8**

Pos. No.	HG No.	Description	Note	PCS.
601	476010	Battery		1
602	423529	Battery terminal positive		1
603	421419	Battery terminal negativ		1
604	423496	Cover for positive terminal		1
605	423497	Cover for gorund terminal		1
606	423467	Brace for battery		2
607	11112050	Hexagon bolt M12x50 FZB		2
608	423468	Power supply for batteri		1
609	423469	Power supply for engine		1
610	441850	Control box Assy		1
611	423464	Label f. kontrolbox, eng.		1
612	99891109	Wire Orange 1,5mm2		1
613	441718	Ignition key GX 200		1
614	441720	Key start GX 200		1
336	441515	Recoil start compl. Gx 160		1
337	441770	Starter GX200SXE4		1
338	441772	Starter relay GX 200		1

HEDENSTED GRUPPEN

SPARE PART LIST

SUPER SKUB HYDRA

Tlf.(+45) 75 89 12 44

Pos. No.	HG No.	Description	Note	PCS.

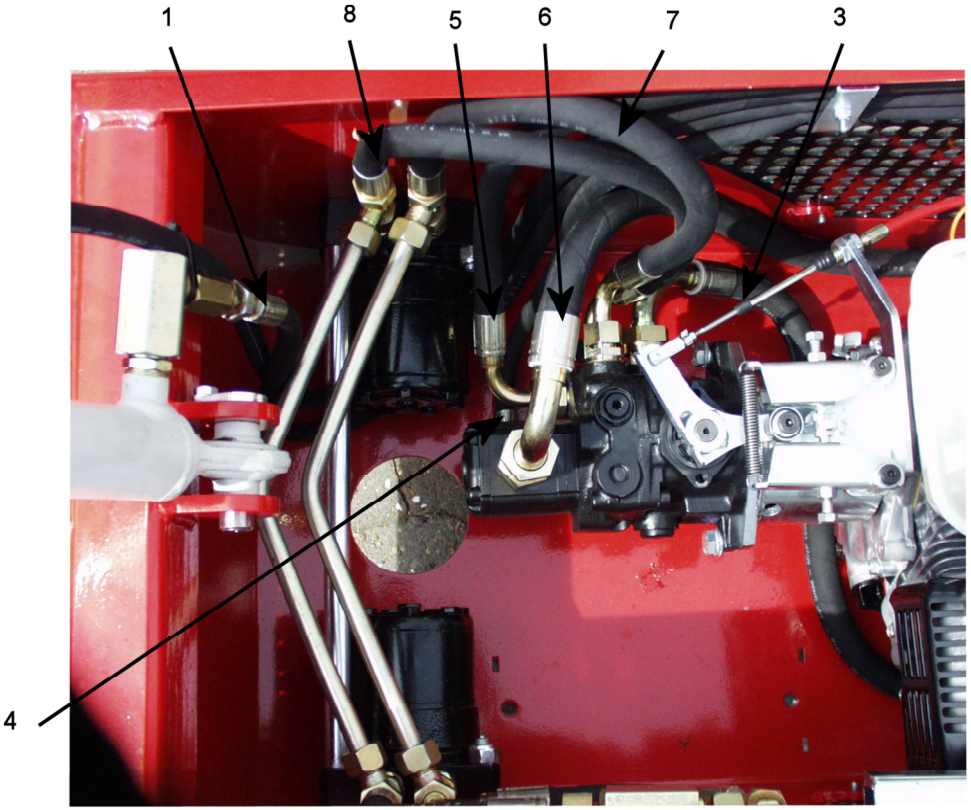

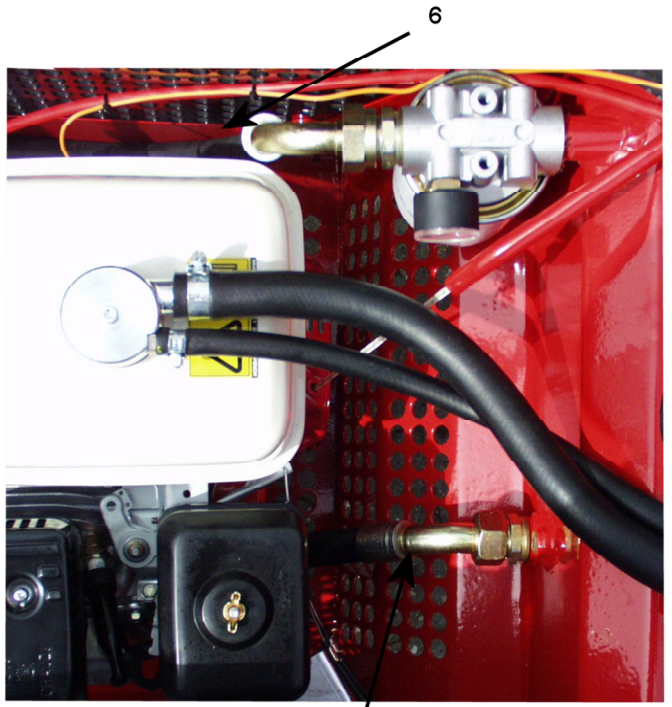

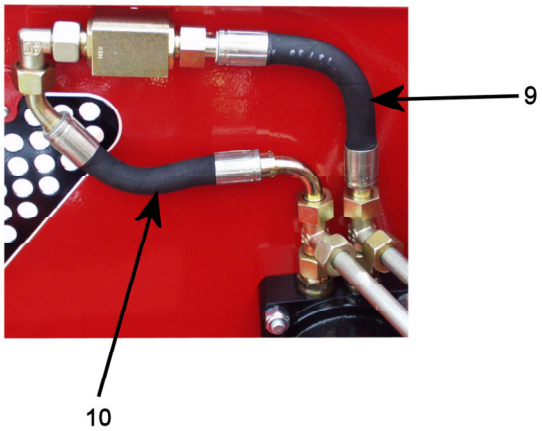

HEDENSTED GRUPPEN

HEDENSTED GRUPPEN

SPARE PART LIST

SUPER SKUB HYDRA

Tlf.(+45) 75 89 12 44

Hydraulic tubes

Pos. No.	HG No.	Description.	Note	PCS.
1	477263	Hydr.hose 3/8x1850mm.		1
2	477266	Hydr.hose 3/8x2530mm.		1
3	477238	Hydr.hose 950 mm		1
4	477239	Hydr.hose 3/8"x1520 mm		1
5	477240	Hydr.hose 1/2"x1340 mm		1
6	477243	Hydr.hose 3/4"x980 mm		1
7	477244	Hydr.hose 3/4"x530 mm		1
8	477246	Hyd. hose 1/2"x580mm		1
9	477248	Hydr.hose 1/2"x250 mm		1
10	477247	Hydr. hose 1/2"x 242 mm		1
		Before series no. 050503-00		

HEDENSTED GRUPPEN

SPARE PART

SUPER SKUB HYDRA

Tlf. (+45)75 89 12 44

Pos. No.	HG No.	Description	Note	PCS.

After serie no.
050503-00

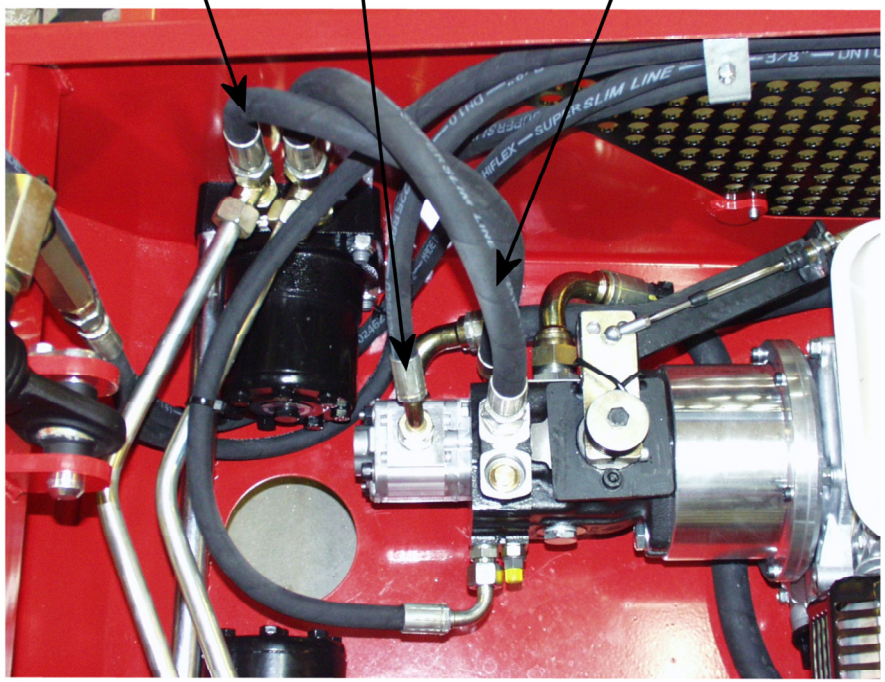

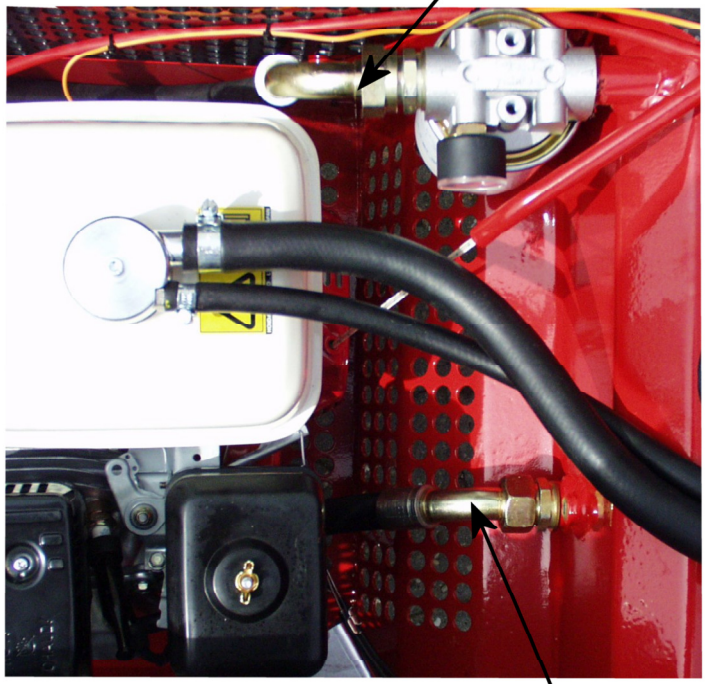

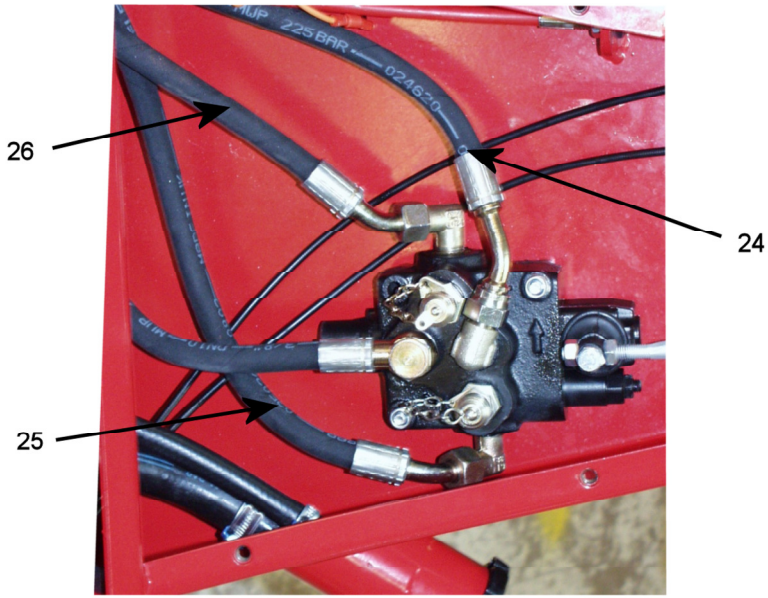

HEDENSTED GRUPPEN

HEDENSTED GRUPPEN

SPARE PART LIST

SUPER SKUB HYDRA

Tlf.(+45) 75 89 12 44

Hydraulic tubes

Pos. No.	HG No.	Description	Note	PCS
21	477251	Hydr.hose 1/2x500mm.		1
22	477261	Hydr.hose 3/4x800mm.		1
23	477259	Hydr.hose 3/4x870mm.		1
24	477260	Hydr.hose 3/8" x 2510mm		1
25	477254	Hydr.hose 3/8"x1450mm		1
26	477252	Hydr.hose 3/8"x1620mm		1
27	477246	Hyd. hose 1/2"x580mm		1
28	477263	Hydr.hose 3/8x1850mm.		1
		After series no. 050503-00		

HEDENSTED GRUPPEN

SPARE PART LIST

SUPER SKUB HYDRA

Tlf.(+45) 75 89 12 44

Pos. No.	HG No.	Description	Note	PCS

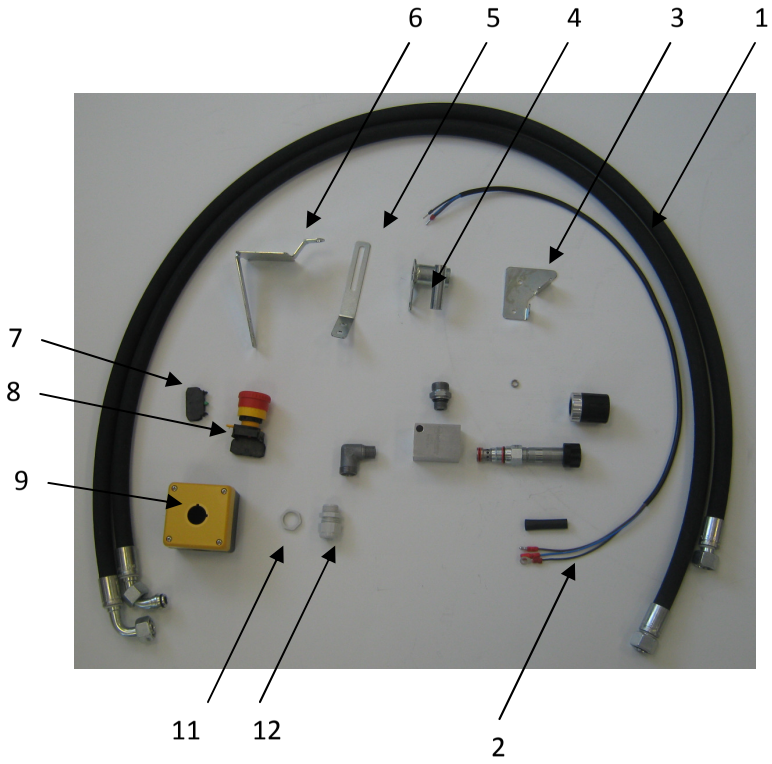

With black turn button

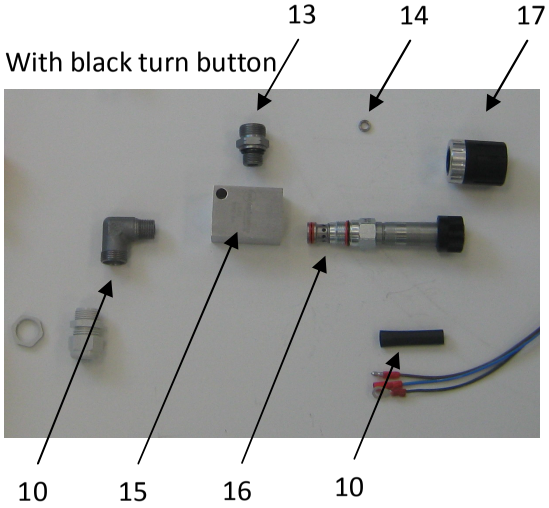

With crome turn button

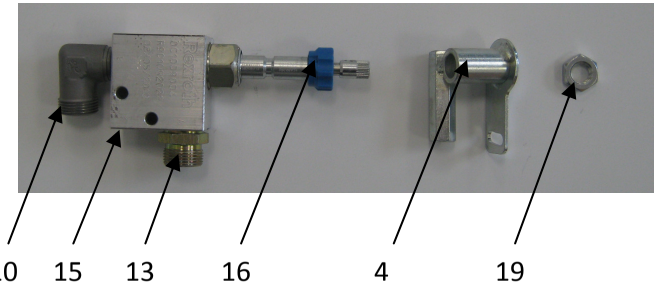

HEDENSTED GRUPPEN

SPARE PARTS LIST

SUPER SKUB HYDRA

Tlf.(+45) 75 89 12 44 **Safety kit** **PAGE 11**

Pos. No.	HG No.	Description	Note	PCS.
1	477255	Hydr.hose 1/2"x1700mm.		2
2	423588	Cable for emergency stop		1
3	423582	Markup bracket		1
5	423578	EMS Bracket for SS Hydra		1
6	423580	Bracket for EMS		1
7	600684	Contact 1NO		1
8	600683	Emergency-stop button 40mm		1
9	600682	Plast Box, 76mm Yellow		1
10	477146	Elbow 15L 3/8"		1
11	600475	Nut polyamid M20		2
12	600455	Cabel gland M20 Ø5-12		2
13	477117	Male stud Ø15-L 3/8" DM		1
14	423586	Brush for EMS bracket		1
18	197521	Crimpflex Rayspool 9,5/4,8		3
		Black turn button		
4	423584	Bracket for valve	Sun	1
15	423570	Alu valveblock pipe mounted	Sun	1
16	423572	Solenoidvalve,NO,with override	Sun	1
17	423574	Manuel override Button T8	Sun	1
		Crome turn button		
4	423584	Bracket for valve	Bosch	1
15	423570	Alu valveblock pipe mounted	Bosch	1
16	423572	Solenoidvalve,NO,with override	Bosch	1
19	210428	Lock nut M12x1,25		1

HEDENSTED GRUPPEN

SPARE PARTS LIST

SUPER SKUB HYDRA

Tlf.(+45) 75 89 12 44

Pos. No.	HG No.	Description	Note	PCS.

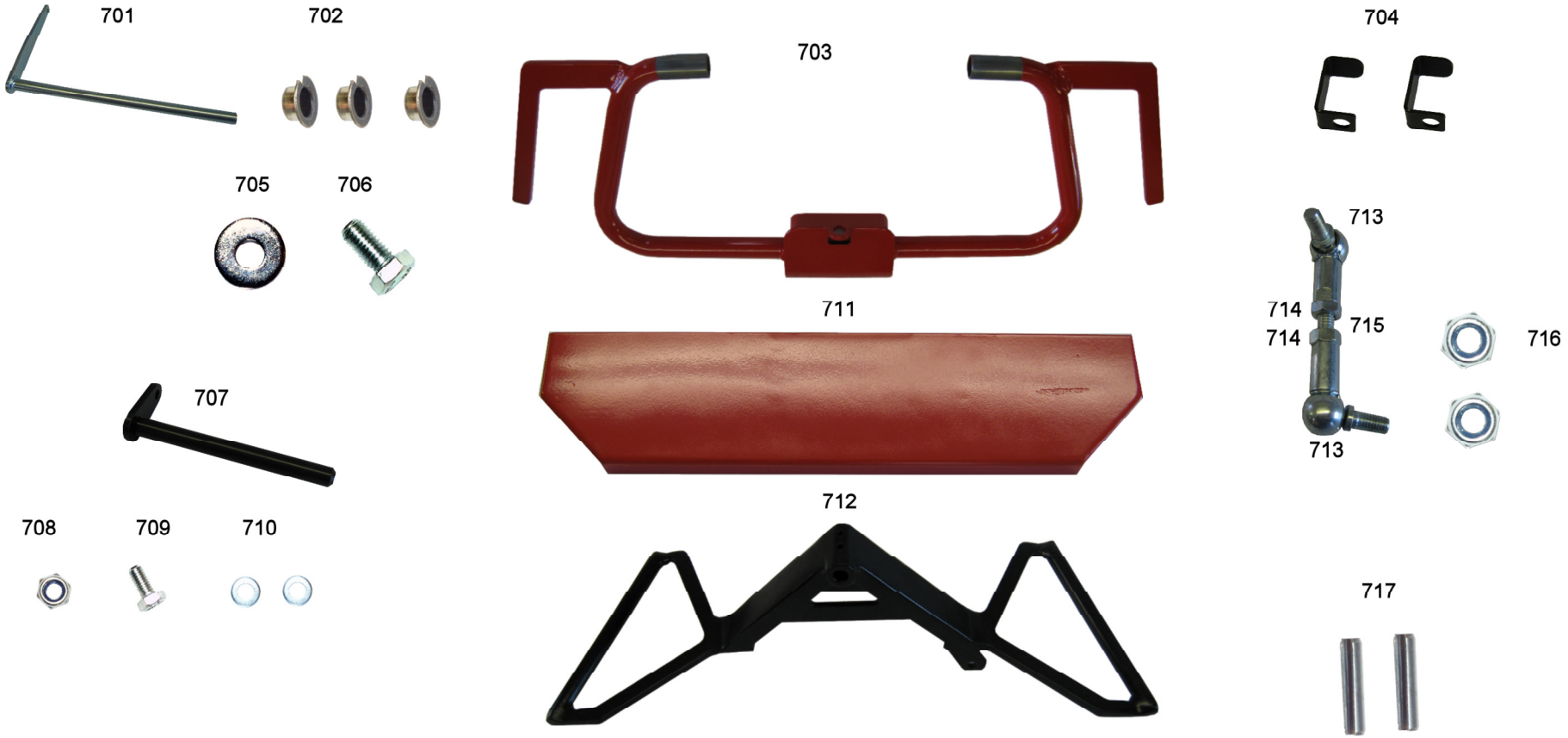

HEDENSTED GRUPPEN

HEDENSTED GRUPPEN

SPARE PARTS LIST

SUPER SKUB HYDRA

Tlf.(+45) 75 89 12 44 **Safety bumper** **Page 12**

Pos. No.	HG no.	Description	Note	PCS.
701	423408	Shaft for handle		1
702	423423	Slide bearing ø12/ø14-7mm		3
703	M100502	Grip assembly		1
704	M100507	Ball lock		2
705	82606000	Washer Ø6,4x18x1,6		1
706	11406016	Hexagon bolt M6x16 FZB		1
707	M100501	Lock rod assembly		1
708	17906000	Self-locking nut M6 FZB		1
709	11406020	Hexagon bolt M6x20 FZB		1
710	82106000	Washer M6 FZB		2
711	M100503	Bumper assembly		1
712	M100499	Trottel grip		1
713	415042	Ball joint AS 13 M8		2
714	1508000	Nut M8 FZB		2
715	10508050	Stop screw 8x50mm black		1
716	17908000	Self-locking nut M8 FZB		2
717	89505022	Slotted pin 5x22mm black		2

HEDENSTED GRUPPEN

SPARE PARTS LIST

SUPER SKUB HYDRA

Tlf.(+45) 75 89 12 44

Pos. No.	HG No.	Description	Note	PCS.